DOMETIC

SANITATION TOILETS

MASTERFLUSH MF7100, MF7200

EN **Macerator Toilet**
Installation and Operating Manual 2

FR **WC dilacérateur**
Instructions de montage
et de service 18

ES **Inodoro triturador**
Instrucciones de montaje y de uso 36

REVISION A Form No. 600347570 09/19 | ©2019 Dometic Corporation

Service Center & Dealer Locations
Visit: www.dometic.com

Read these instructions carefully. These instructions **MUST** stay with this product.

Contents

1 Notes on using this manual 2

2 General Safety Instructions 2

2.1 Warnings – marine applications 2

3 Components 4

4 Specifications 5

4.1 Dimensions 5

4.2 Materials 7

4.3 Minimum System Requirements 7

5 Toilet Operation. 7

5.1 Freshwater Flush (with DFS-2F switch) 7

5.2 Freshwater Flush (toilet with DFST switch) . . . 8

5.3 Toilet operation when connected to "full tank" shut-down relay and tank monitor system 8

5.4 Sea Water Flush 9

6 Maintenance and Winterizing 9

6.1 Cleaning the toilet 9

6.2 Routine maintenance. 9

6.3 During extended periods of non-use 10

6.4 Winterizing 10

7 Troubleshooting 11

8 Installation 11

8.1 Above water line system layouts 11

8.2 Below water line system layouts 12

8.3 Inlet plumbing requirements 13

8.4 Outlet plumbing requirements 14

8.5 Toilet and flush switch installation. 14

8.6 Toilet system with tank monitor and shut-down relay installation. 17

9 Warranty and Product Liability 17

1 Notes on using this manual

Caution! Safety Instruction:
Failure to observe this instruction can cause material damage and impair the function of the device.

Supplementary information for operating the device.

2 General Safety Instructions

The manufacturer will not be held liable for claims for damage resulting from the following:

- Faulty assembly or connection
- Damage to the unit from mechanical influences, misuse or abuse
- Alterations to the unit without express written permission from the manufacturer
- Use for purposes other than those described in the operating manual

2.1 Warnings – marine applications

The following statements must be read and understood before installing, servicing and/or operating this product on a boat. Modification of this product may result in property damage.

Dometic recommends that a qualified marine technician or electrician install or service this product. Equipment damage, injury to personnel or death could result from improper installation. DOMETIC ACCEPTS NO RESPONSIBILITY OR LIABILITY FOR DAMAGE TO EQUIPMENT, OR INJURY OR DEATH TO PERSONNEL THAT MAY RESULT FROM IMPROPER INSTALLATION, SERVICE OR OPERATION OF THIS PRODUCT.

Caution! Hazard of Flooding
If toilet is connected to ANY through-the-hull fittings, ALWAYS close seacocks when toilet is not in use (even if boat is unattended for a brief period). All passengers MUST be instructed on how to close valves when the toilet is not in use. Failure to do so can result in flooding which can cause loss of property and life.

Caution! Hazard of Flooding

If toilet is connected to ANY through-the-hull fittings, ALL flexible hoses must be of marine sanitation quality and must be secured to ANY fittings (such as those at seacock, vented loop or toilet) with two stainless steel, worm-drive hose band clamps at each connection. Connections MUST be checked frequently for integrity. Failure to comply can result in flooding which can cause loss of property and life.

Caution! Hazard of Flooding

If toilet rim is ever less than 8 in. (20 cm) above the highest possible waterline at ANY time (during any conditions of heel, load or trim) and is connected to ANY through-the-hull fittings, properly positioned ventilated (vented) loops MUST be installed in intake* or discharge piping to prevent potential back siphonage of sea water into the boat. Vented loops must be equipped with integral check valve that permits air into line to prevent siphoning. Failure to do so can result in flooding which can cause loss of property and life.

* if connected to raw water

Caution! Hazard of Flooding

If toilet uses sea water for flushing at ANY time, a sea water pump controlled by an automatically operating demand switch MUST NOT be installed. If the onboard water valve or any plumbing connections were to leak, the automatically operated pump would start and could flood the boat. Failure to comply can cause loss of property and life.

Caution! Hazard of Flooding

Do not connect sea water flush toilet (models 7160, 7260) to an onboard pressurized water system. Failure to comply can result in flooding which can cause loss of property and life.

Caution!

Do not connect sea water flush toilet (models 7160, 7180) to an onboard potable water system. Failure to comply could result in contamination of the potable water supply.

Caution! Hazard of Flooding

Before beginning any work on this product, be sure that all electrical power to the unit has been turned off and that seacocks are in the CLOSED or OFF position. Failure to do so can result in flooding which can cause loss of property and life.

Caution! Hazard of Shock or Fire

Always use recommended fuse, circuit breaker and wire size. Failure to do so can result in fire that can cause the loss of property and life.

Caution!

Discharge of sewage directly overboard is illegal in some areas. Please check all local laws before operating an overboard discharge sanitation system.

Caution! Hazard of Flooding

If the toilet uses fresh water for flushing and is connected directly or indirectly to a shoreside municipal water system at ANY time, shoreside water connections MUST be disconnected if the boat is unattended (even if boat is unattended for a brief period). Failure to do so can result in flooding which can cause loss of property and life.

Caution!

Overfilling the holding tank can create serious damage to the sanitation system, such as rupturing the holding tank and releasing tank contents into the bilge. To prevent this possibility, Dometic recommends using a “full” tank shut-down relay. The “full” signal from the holding tank can be generated by an optional Dometic DTM01C tank monitor or DTM04 four-level tank monitor system.

3 Components

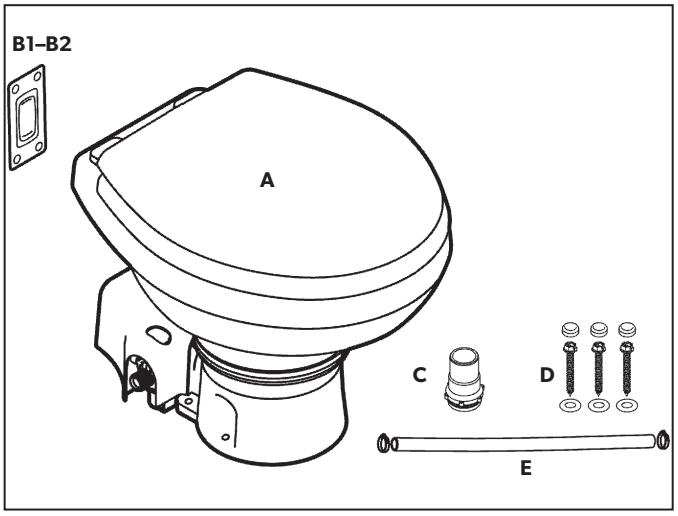

1

Carton contents (fig. 1)

Ref.	Description
A	Macerator toilet
B1	DFS-2F flush switch (standard - freshwater flush toilet)
B2	DFS-1F flush switch (standard - sea water flush toilet)
C	1.5 in. (38 mm) discharge fitting
D	Floor mounting hardware kit
E	Water supply hose kit
NS	Parts list, installation and operation instructions, quick-start guide

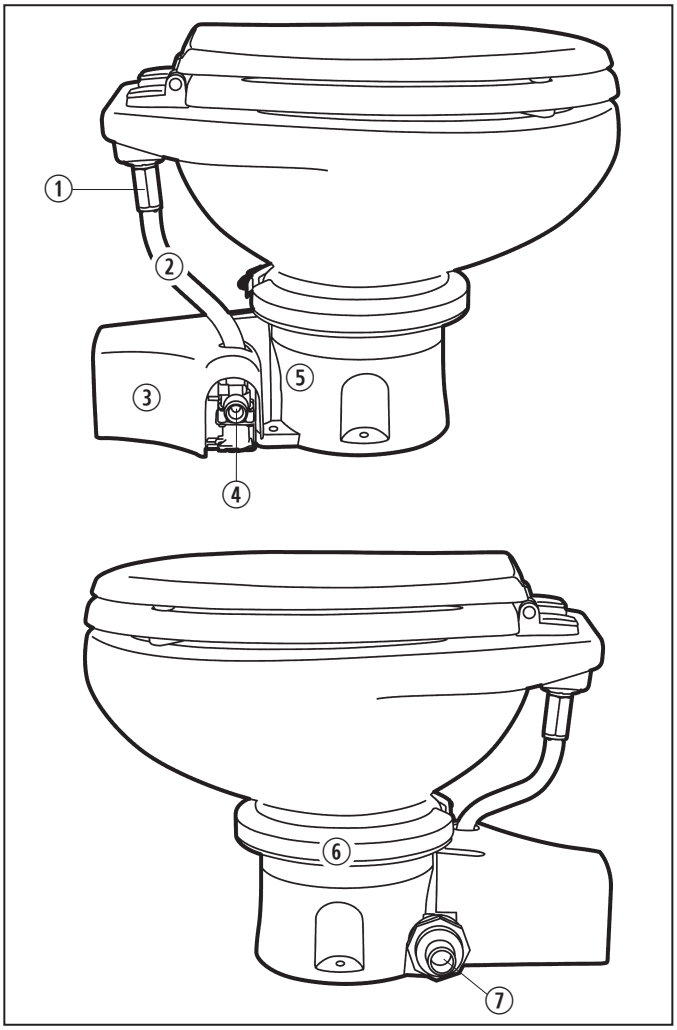

2

Toilet components (fig. 2)

Ref.	Description
1	Rim flush check valve (freshwater toilet) or adapter (sea water model)
2	Water supply hose
3	Macerator pump (under plastic cover)
4	Electric water valve
5	Product ID label location
6	Stainless steel compression band
7	Discharge fitting

Refer to complete parts list (packed separately) for additional information.

4 Specifications

4.1 Dimensions

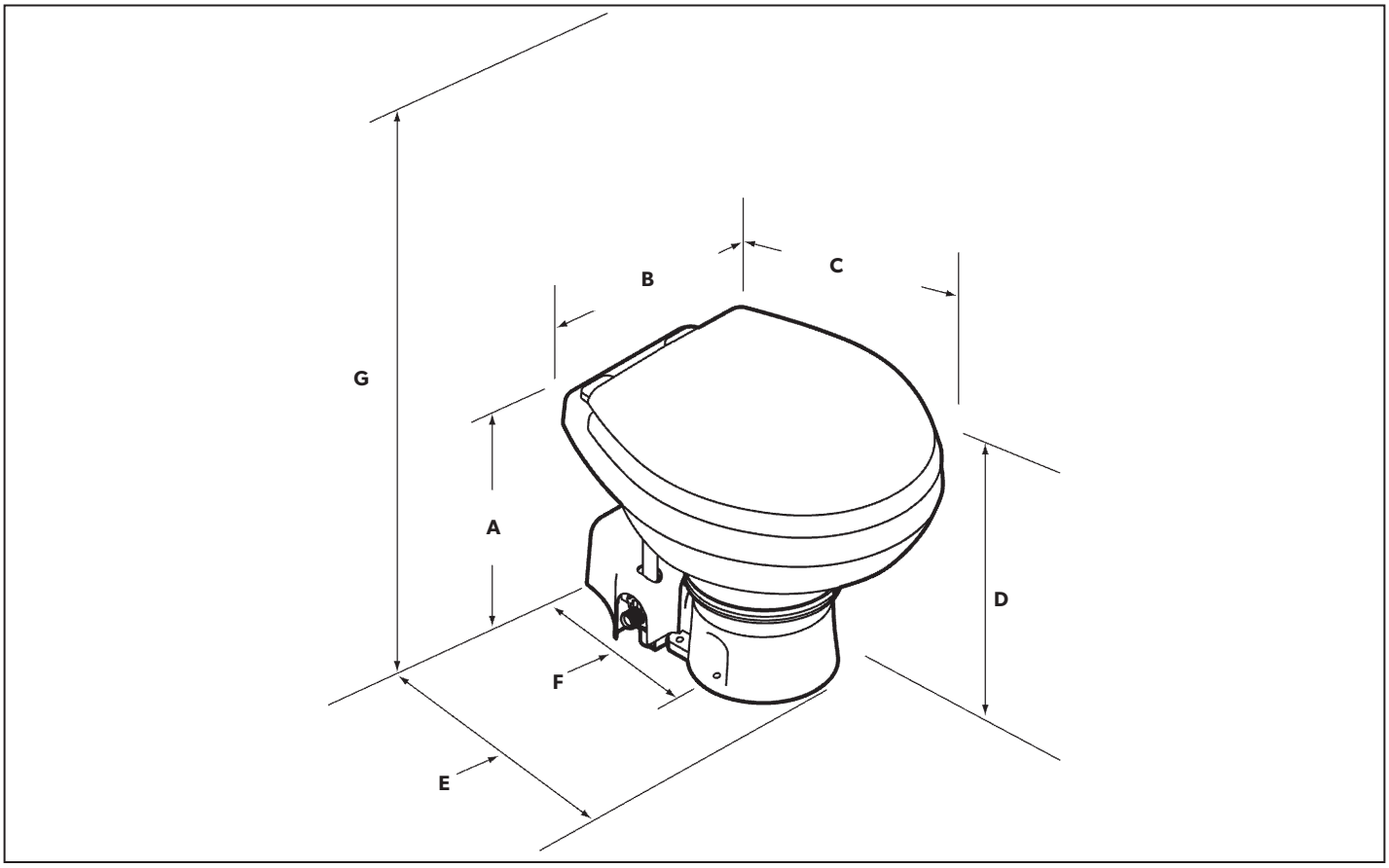

3

Toilet models 7120, 7160 (standard bowl) (fig. 3)

Ref.	Dimension
A	14.75 in. / 375 mm
B	15 in. / 381 mm
C	19 in. / 483 mm
D	13.75 in. / 349 mm - seat height
E	13.75 in. / 349 mm
F	10 in. / 254 mm
G	28.75 in. / 730 mm - seat lid up

Toilet models 7220, 7260 (compact marine bowl) (fig. 3)

Ref.	Dimension
A	13.25 in. / 337 mm
B	14.5 in. / 368 mm
C	18.75 in. / 476 mm
D	12.25 in. / 311 mm - seat height
E	13.75 in. / 349 mm
F	10 in. / 254 mm
G	26.25 in. / 667 mm - seat lid up

All dimensions may vary 0.375 in. (10 mm)

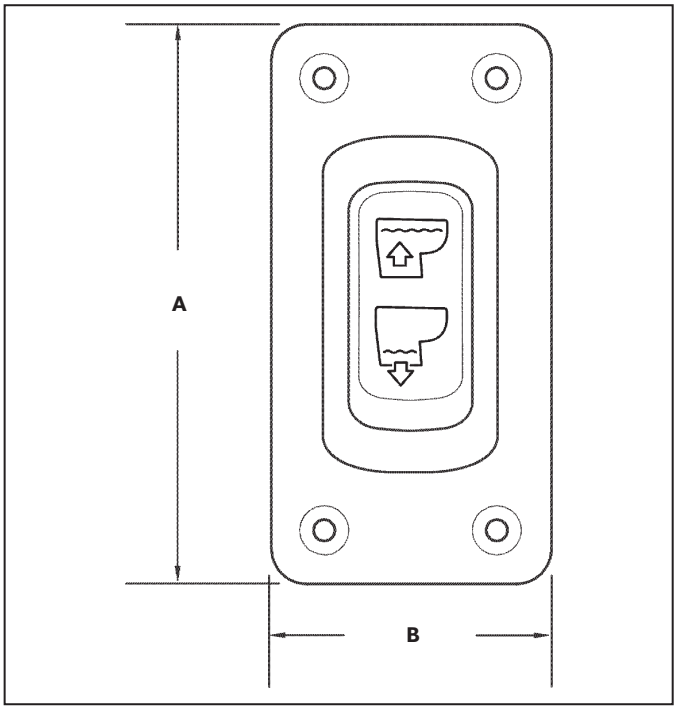

4

Dometic flush switch panel (fig. 4)

Ref.	Dimension
A	3.25 in. / 83 mm
B	1.625 in. / 41 mm

4.2 Materials

- **Toilet:** vitreous ceramic
- **Toilet base:** polypropylene
- **Dometic flush switch panel:** polystyrene (DFS-1F or DFS-2F); or powder-coated aluminum (DFST)

4.3 Minimum System Requirements

Electrical	Power draw	20 amps/12 V DC; 10 amps/24 V DC
	Circuit breaker	25 amps/12 V DC; 15 amps/24 V DC
	Wiring	12 ga. (up to 25 ft./7.6 m total circuit) Consult ABYC guidelines for additional information.
Water Supply	Fitting size Supply hose ID	0.5 in. NPT – fresh water flush toilet 0.75 in. ID – sea water flush toilet
	Flow rate	2.0 gpm/7.6 lpm minimum – fresh water flush
Discharge	Inside diameter	1.5 in./38 mm or 1 in./25 mm
	Horizontal run*	40 ft./12.2 m maximum
	Vertical run*	4 ft./1.2 m maximum

*Horizontal and vertical run distances are not cumulative. Check for adequate discharge flow if installation nears one of these limits.

Specifications are subject to change without notice.

5 Toilet Operation

CAUTION

Do not operate toilet without water supply turned on. Damage to internal components may occur.

5.1 Freshwater Flush (with DFS-2F switch)

5

5.1.1 Toilet system start-up

1. Turn on fresh water supply to toilet.
2. Press "Flush" switch (2) and hold for at least 10 seconds.
3. Toss several sheets of toilet paper into bowl and repeat cycle. The bowl should completely clear.

5.1.2 Normal flushing

ADDING WATER TO TOILET BOWL

Press "Add Water" switch (1) until desired water level is achieved. (Do not press "Add Water" switch too long or overflow may occur.) More water is usually added only when flushing solids.

FLUSHING TOILET

Press "Flush" switch (2) down and hold until waste drains from toilet bowl (about 10-20 seconds). This switch activates a macerator pump that siphons water and waste from the bowl, macerates, and propels the effluent to the discharge line/holding tank.

To use less water for liquid-only flushes, press "Flush" switch for shorter period of time.

5.2 Freshwater Flush (toilet with DFST switch)

6

5.2.1 Toilet system start-up

1. Turn on fresh water supply to toilet.
2. Press "Flush" switch (2) and hold for at least 10 seconds.
3. Toss several sheets of toilet paper into bowl and repeat cycle. The bowl should completely clear.

5.2.2 Normal toilet operation

ADDING WATER TO TOILET BOWL

Press "Add Water" switch (1) and hold until desired water level is achieved. (Do not press "Add Water" switch too long or overflow may occur.)

FLUSHING TOILET

Press "Flush" switch (2) down and hold until waste drains from toilet bowl (about 10-20 seconds). This switch activates a macerator pump that siphons water and waste from the bowl, macerates, and propels the effluent to the discharge line/holding tank. To use less water for liquid-only flushes, press "Flush" switch for shorter period of time.

"DRY BOWL" OPERATION

During periods of rough travel, water in a toilet bowl can splash out and into the bathroom area. To avoid this situation, press "Dry Bowl" switch (3) to drain water completely from toilet bowl. Water is not added to bowl during or after pressing the "Dry Bowl" switch.

Caution – Do Not Flush Waste with "Dry Bowl" Switch!
To maintain proper cleanliness and operation of the toilet and macerator pump, water should be used with every flush.

Caution – Do Not Flush Foreign Objects!
Flush only water, bodily wastes and rapid-dissolving toilet tissue. Do not flush wet wipes, sanitary napkins, condoms, diapers, paper cups, cotton swabs, food, hair or liquids such as oils or solvents as clogging or damage to the toilet or toilet system may occur.

Make sure all guests understand toilet operation before use.

5.3 Toilet operation when connected to "full tank" shut-down relay and tank monitor system

When a Dometic macerator toilet system uses a "full tank" shut-down relay, electrical power to the toilet is shut off when the holding tank level reaches "full". To restore electrical power to the toilet for flushing, holding tank contents must be emptied or discharged until the "full" tank indicator is not activated.

5.4 Sea Water Flush

7

5.4.1 Toilet system start-up (toilet with DFS-1F switch)

1. Open sea water inlet and toilet discharge outlet seacocks.
2. Press "Flush" switch (1) and hold for at least 10 seconds.
3. Toss several sheets of toilet paper into bowl and repeat cycle. The bowl should completely clear.

5.4.2 Normal toilet operation

FLUSHING TOILET

Press "Flush" switch (1) down and hold until waste drains from toilet bowl (about 10-20 seconds). This switch activates a macerator pump that siphons water and waste from the bowl, macerates, and propels the effluent to the discharge line.

To use less water for liquid-only flushes, press "Flush" switch for shorter period of time.

If toilet bowl does not completely flush and fills up with raw water during flush, partially close inlet valve until bowl clears and completely discharges effluent. Then, with inlet and discharge valves completely open, flush toilet for a few seconds to clear toilet and discharge system.

Caution! Hazard of Flooding
If toilet is connected to ANY through-the-hull fittings, ALWAYS close seacocks when toilet is not in use (even if boat is unattended for a brief period). All passengers MUST be instructed on how to close valves when the toilet is not in use. Failure to do so can result in flooding which can cause loss of property and life.

Caution – Do Not Flush Foreign Objects!
Flush only water, bodily wastes and rapid-dissolving toilet tissue. Do not flush wet wipes, sanitary napkins, condoms, diapers, paper cups, cotton swabs, food, hair or liquids such as oils or solvents as clogging or damage to the toilet or toilet system may occur.

Make sure all guests understand toilet operation before use.

6 Maintenance and Winterizing

6.1 Cleaning the toilet

To maintain the toilet's original, lustrous appearance, use Dometic® Toilet Bowl Cleaner or other non-abrasive bathroom and toilet bowl cleaners. Please follow label directions.

Caution
To avoid damaging internal seals, do not clean toilet with abrasive cleaners, caustic chemicals, or lubricants and cleaners that contain alcohols or petroleum distillates.

6.2 Routine maintenance

MONTHLY

1. Inspect toilet, plumbing, and plumbing connections, wires, and wire connections.
2. Open and close all plumbing valves, including seacocks.
3. Check in-line water filters and vented loops for blockage.

YEARLY

Check water valve filter. Also check water valve filter if water flow into toilet becomes insufficient.

6.3 During extended periods of non-use

The macerator toilet and sanitation hoses should be protected if toilet will not be needed for an extended period of time (more than two weeks, especially in hot weather).

1. Flush toilet and add 4 oz. (118 ml) of liquid biodegradable laundry detergent (should NOT contain bleach or environmentally harmful substances).

   If using raw water for flushing, shut off power to raw water pump and add fresh water directly into the bowl during the flush cycle.

2. Flush toilet at least five times.
3. Turn off water supply to toilet.
4. Flush the toilet without water very briefly to evacuate all water. (This procedure will minimize any remaining water in the macerator pump.)

   Caution
   During water evacuation process, do not operate sea water pump very long without water. Pump impeller may become damaged.

5. Turn off power to the toilet.
6. After extended periods of non-use, toilet and pump may dry. For easier re-start of toilet system, add one quart of water to bowl and let it stand for a few minutes before use.

6.4 Winterizing

At the end of each season, the Dometic macerator toilet should be winterized for storage by using potable water-safe antifreeze (if boat or vehicle will be exposed to freezing temperatures).

If system will be subjected to freezing temperatures, please follow procedures in section 6.3 During extended periods of non-use, and then winterize system as described here.

Use nontoxic antifreeze designated for potable water systems. (See boat or vehicle owner's manual.)

Caution

Never use automotive-type antifreeze in freshwater systems.

PRESSURIZED FRESH WATER SYSTEM

1. Drain potable water tank and empty holding tank.
2. Add freshwater antifreeze to potable water tank.
3. Flush potable water antifreeze and water mixture through toilet(s) and into entire system, including the waste holding tank, diverter valve connections, discharge pumps, etc. Turn off power to toilet.

Each installation is different, so amounts may vary. User discretion is required to assure adequate protection.

SEA WATER SYSTEM

Parts required:

- Hose that fits raw water pump, about 3 ft. (1 m) long
- one container

1. Close intake and discharge seacocks. See Hazard of Flooding risks in this manual.
2. Turn off power to toilet.
3. Disconnect and drain intake hose and in-line filters.
4. Connect hose to raw water pump intake.
5. Place hose connected to pump intake into bucket with antifreeze in it.
6. Turn on power to toilet and flush until antifreeze is removed from toilet.
7. Disconnect power to toilet and reconnect all intake and drain hoses.

7 Troubleshooting

Problem	Possible Cause	Service Instruction
1. Flush function works, but water in bowl empties slowly or not at all.	a. Discharge piping is pinched or kinked. b. Discharge piping is too high. (Remember, all upward vertical loops and should not exceed a total of 4 feet (1.2 m) in height.) c. The macerator pump or discharge piping is blocked.	a. Check discharge piping. b. Reroute discharge piping. c. Close seacocks and clear blockage.
2. Macerator pump makes unusually loud noise or continually trips breaker.	a. Foreign material in pump chamber.	a. Close seacocks and clear foreign material.
3. Flush cycle is not activated after pushing on flush switch.	a. Holding tank is full and signal from tank has shut down electrical power to toilet. b. Electrical power to toilet is shut off or disrupted. c. Flush switch is malfunctioning.	a. Empty holding tank. b. Check wiring and circuit breakers (or fuses). c. Replace flush switch.
4. Insufficient or no water enters the bowl.	a. Water supply line is pinched or kinked. b. Screen in water valve is blocked. c. Intake water filters are blocked (in sea water system). d. Water valve is malfunctioning.	a. Check water supply line. b. Clear blockage at water valve. c. Clear water filters. d. Replace water valve.

8 Installation

Determine whether the water supply to the toilet will be fresh water or sea (sea) water, above or below the vessel's water line, and then follow the appropriate instructions for the installation.

8.1 Above water line system layouts

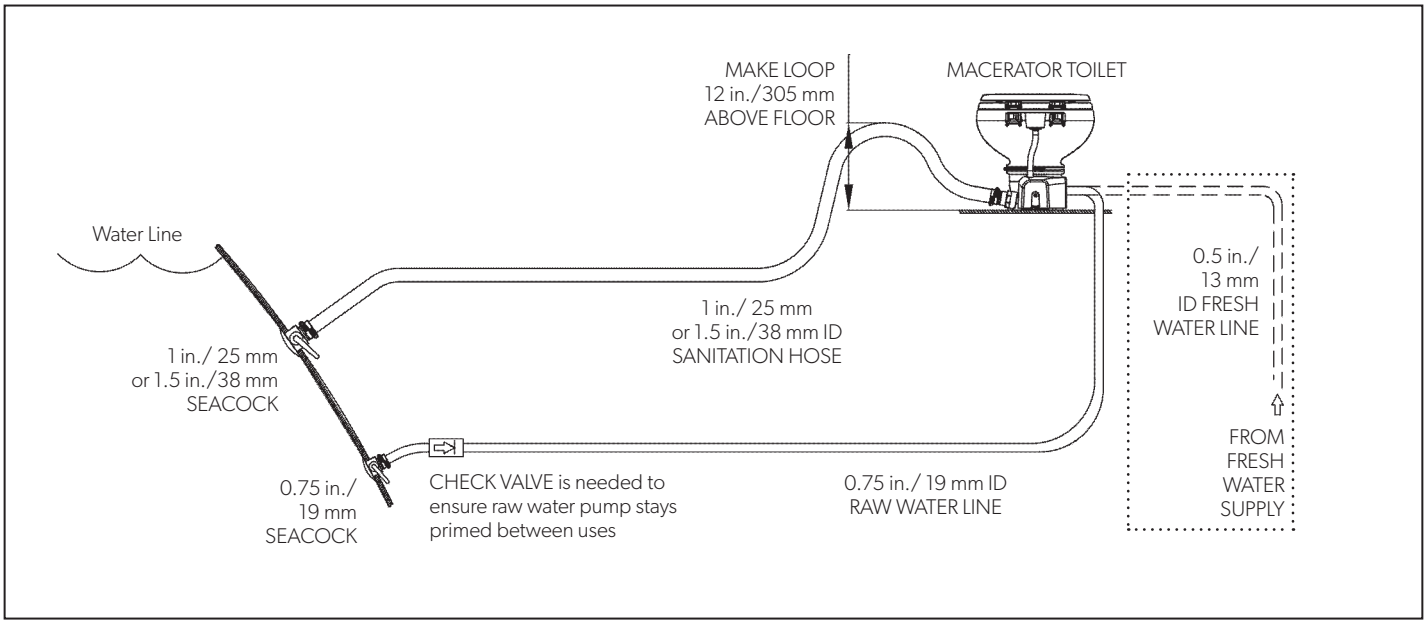

8 Toilet with direct overboard discharge

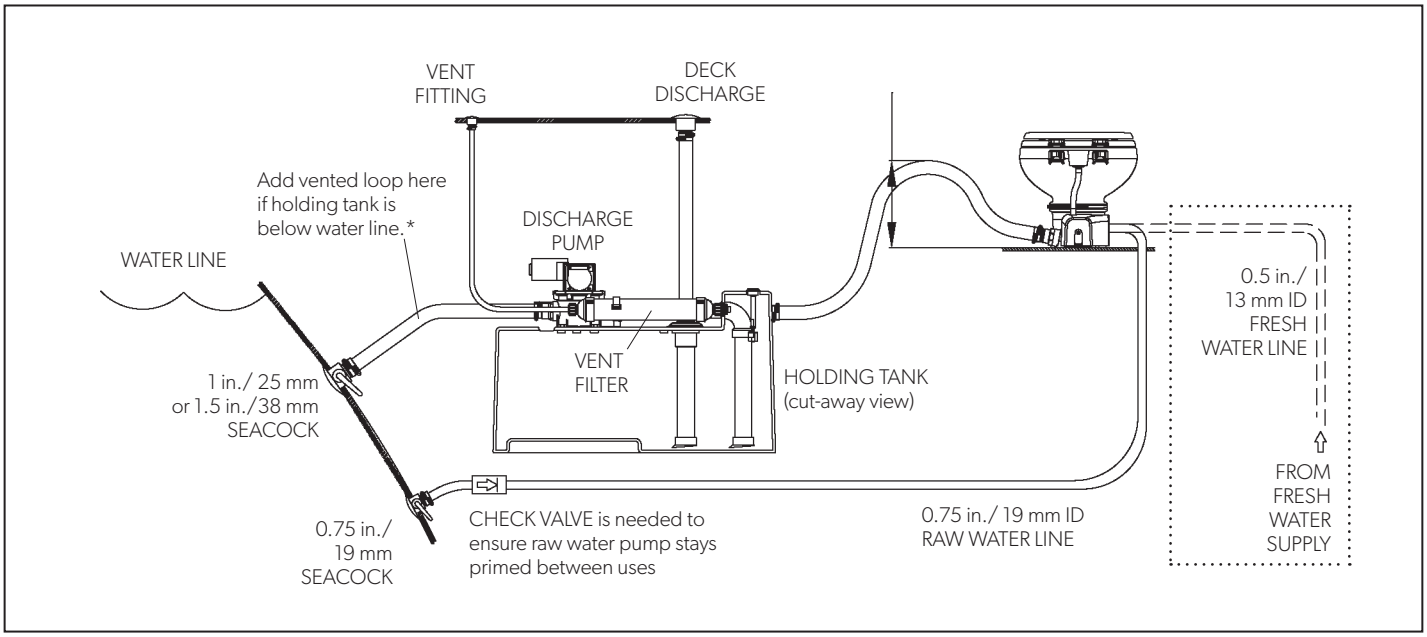

9 Toilet with holding tank discharge

***Caution! Hazard of Flooding**

All vented loops should be installed a minimum of 8 in./20 cm above water line at full heel.

8.2 Below water line system layouts

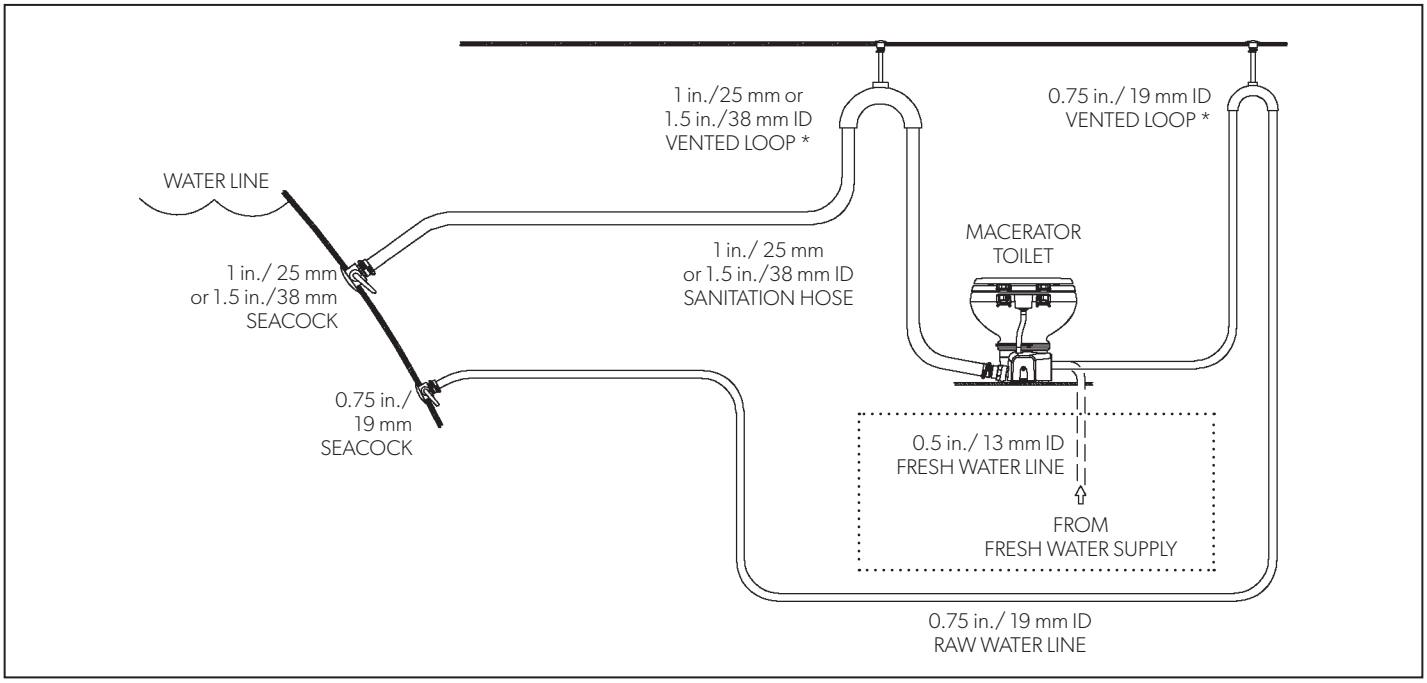

10 Toilet with direct overboard discharge

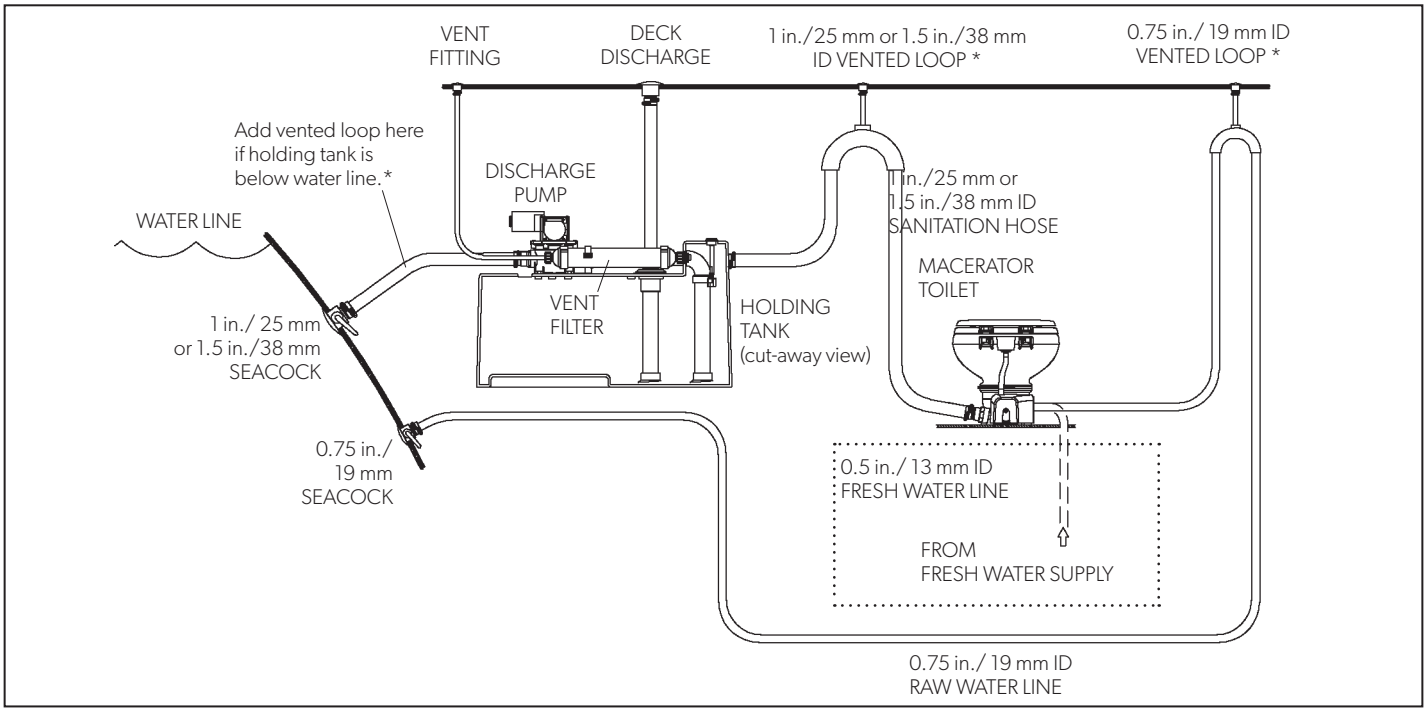

11 Toilet with holding tank discharge

***Caution! Hazard of Flooding**

All vented loops should be installed a minimum of 8 in./20 cm above water line at full heel.

8.3 Inlet plumbing requirements

For seawater/sea water flush models:

- **Seacock and inlet water line** (not supplied with toilet):
  - 3/4 in. (19 mm) full-flow seacock and 3/4 in. (19 mm) ID flexible hose. Follow seacock manufacturer's installation instructions.
  - Make sure inlet seacock is below sea water line at all times, during all conditions of full heel.
  - Make sure all inlet hose connections have no sharp bends or restrictions.
  - Use two stainless steel hose clamps at each connection.
  - Provide hose support every 3 ft. (0.9 m) along inlet hose run to limit movement.
  - Keep hose runs as short as possible. Eliminate sags or low spots that may hinder flow.
- **Water inlet strainer** (not supplied with toilet)
  - 100-mesh strainer is recommended between inlet seacock and seawater flush toilet.
- **Inlet check valve for above-waterline installations** (not supplied with toilet):
  - A check valve should be installed in inlet supply line to assure toilet's seawater pump stays primed between flushes.
  - Check valve should be located as close as possible to the inlet seacock (fig. 8, 9).
- **Vented loop** (not supplied with toilet):
  - If the toilet rim will ever be less than 8 in. (20 cm) above the highest possible waterline at any point of heel, trim or load, then a 3/4 in. (19 mm) vented loop must be installed in the inlet hose between the inlet seacock and the toilet (fig. 10, 11).
  - Vented loop must be positioned a minimum of 8 in. (20 cm) above highest possible waterline during all conditions of heel, trim, or load.

Be sure to install a vented loop that will not prevent required water flow to toilet when toilet is being flushed. An electric solenoid type is recommended.

rning!

Do not connect sea water flush toilet inlet line to a pressurized freshwater system. This will result in a continuously running freshwater pump, which can possibly overflow the toilet bowl, flood the boat, and cause potential loss of property or life.

Warning!

Do not connect sea water flush toilet inlet line to an onboard potable water system in any way. This can cause contamination of the potable water system. If fresh water is desired, purchase the freshwater-flush version of the toilet, or provide a separate freshwater tank that supplies water only to the toilet.

For freshwater flush models:

- **Inlet water line** (not supplied with toilet):
  - 0.5 in. (13 mm) ID flexible hose with 1/2 in. NPT fitting connects to toilet water valve.
- **Shut-off valve in inlet line** (not supplied with toilet):
  - For toilet cleaning and maintenance.

8.4 Outlet plumbing requirements

For seawater/sea water flush models:

- Seacock and outlet sanitation hose (not supplied):
  - 1 in. (25 mm) or 1.5 in. (38 mm) full-flow seacock and flexible hose to route waste to a holding tank with discharge pump, or route directly overboard. Follow seacock manufacturer's instructions.
  - Make sure waste outlet seacock is both aft and higher than the water inlet seacock.
  - Outlet plumbing should have no sharp bends or restrictions.
  - Use two stainless steel hose clamps at each connection.
  - Provide support along entire hose run to limit movement and side-loading on connections.
  - Keep hose runs as short as possible. Eliminate sags or low spots that may hinder flow.

- Discharge hose loop near toilet (not supplied with toilet):
  - To retain water in toilet bowl, make a 12 in. (30 cm) high loop in discharge line as near to toilet as possible (fig. 8, 9).
- Vented loop (not supplied with toilet):
  - Refer to toilet system layout figures 9, 10, 11 for recommended locations of discharge vented loops connected to system components that are below the water line or may be less than 8 in. (20 cm) above highest possible water line at full heel.
  - Vented loops must be positioned a minimum of 8 in. (20 cm) above highest possible water line at full heel.

8.5 Toilet and flush switch installation

1. Carefully unpack toilet, water supply hose, discharge fitting and hardware fig. 1).
2. Place toilet in desired location on floor. If necessary, rotate toilet so that macerator pump housing (fig. 2) does not interfere with walls, or so that it will better accommodate the intended plumbing layout. Confirm adequate clearance is available for plumbing connections, and also the seat and lid in raised position. Mark floor where toilet will be installed.
3. **(Optional)** If macerator pump and base must be positioned at an angle so that toilet bowl does not face in correct direction, the upper bowl can be rotated to the proper position:

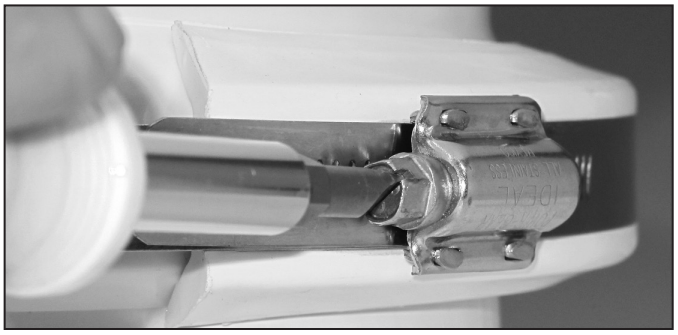

12

13

   a. Loosen compression band (fig. 12) just enough to slip down past lower plastic clamp, and remove upper and lower plastic clamps (fig. 13).

14

   b. Lift bowl. Make sure notch in black rubber gasket sits around shallow pin on toilet base and remains centered between bowl and base (fig. 14). Rotate bowl to desired position, then set it down on gasket.
   c. Re-position plastic clamps and compression band between upper bowl and base. Join clamps together at front of toilet bowl (there will be a space between the clamps behind the bowl). With compression band screw positioned on a clamp (not in gap between clamps) (fig. 12), tighten compression band to 65 in.-lbs.
4. Connect water supply hose between check valve or adapter (fig. 2) and water valve (freshwater flush model) or water pump (sea water flush model) on base.
   a. Cut supply hose to length that will not kink when connected.
   b. Remove plastic cover (fig. 2) from pump.

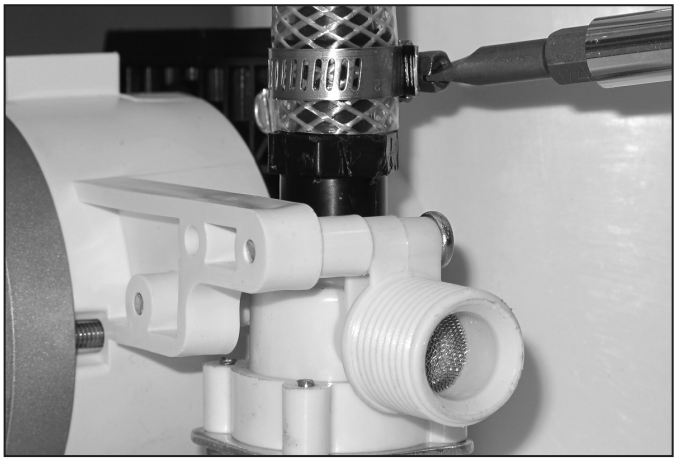

15

c. With hose clamp, attach hose to water valve (freshwater model) or pump (sea water model) barbed fitting (fig. 15).

d. Place loose end of supply hose up through hole of plastic cover. Lower and fit cover to macerator pump.

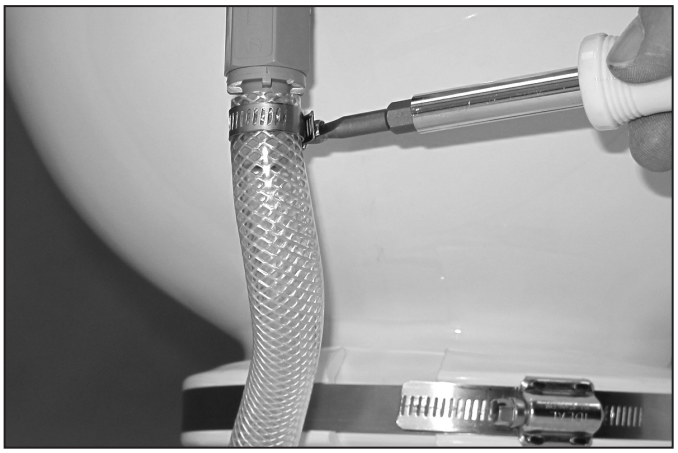

16

e. Connect water supply hose to rim flush check valve with hose clamp (fig. 16).

5. Plan electrical, water supply and discharge plumbing according to appropriate toilet system layout (refer to toilet system layout figures on pages 11 – 12). Create access holes for plumbing and electrical supplies to toilet.

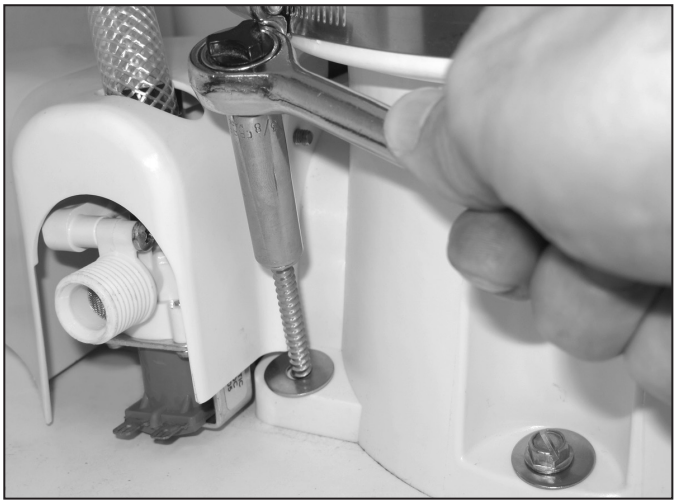

17

6. Place toilet in final location, and fasten it to floor with hex head fasteners and washers at sides and rear of base (fig. 17).

7. Plan flush switch location so that electrical connections and wires cannot get wet.

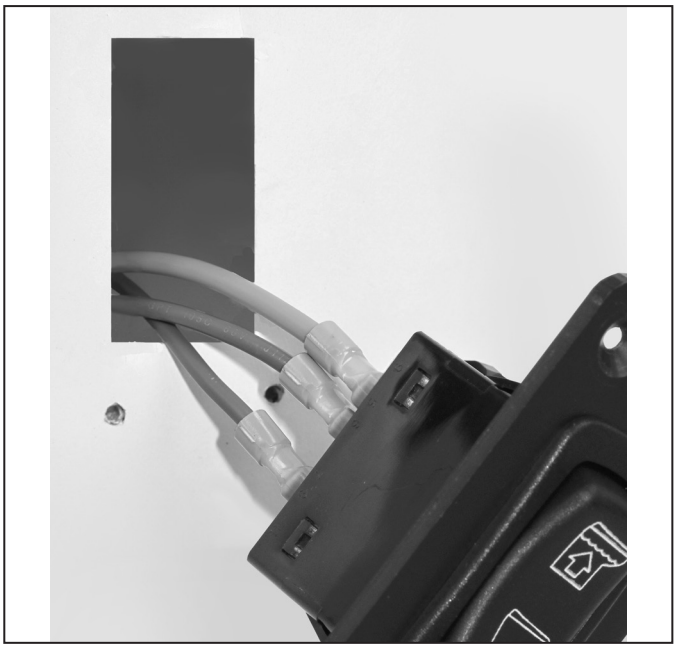

18

8. Use switch template (packed separately) to mark location of fasteners and switch access hole. Cut out access hole (fig. 18).

Refer to wiring diagram on reverse side of toilet parts list.

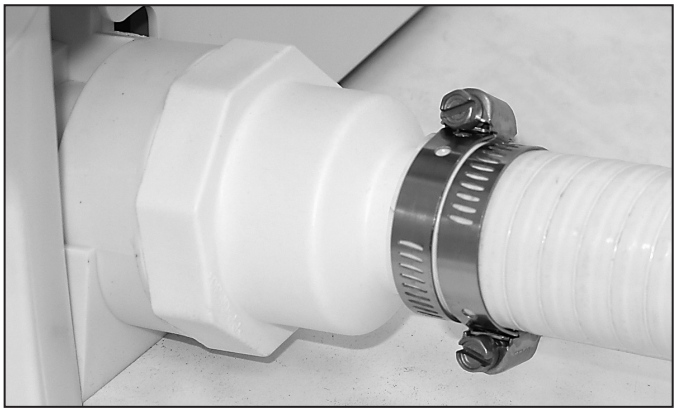

19

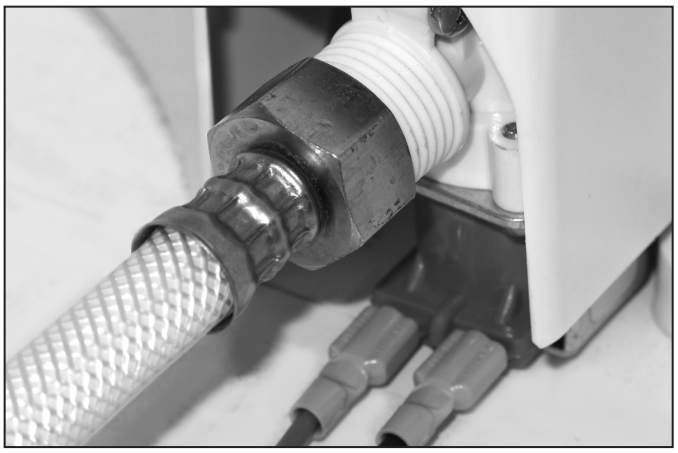

20

9. WITH ELECTRICAL POWER OFF, route stranded copper positive wire (gauge per ABYC standards) from circuit breaker or fuse to switch access hole.* Route red wire from toilet's macerator pump to switch access hole. Route wire from switch access hole to electric water valve at bottom of toilet (freshwater model). Connect wires according to diagram with appropriate spade connectors (fig. 18, fig. 20).

10. Attach flush switch to wall with screws provided.

11. Connect ground wires from macerator pump and electric water valve (freshwater models only) to vessel's electrical ground wiring according to the wiring diagram. Provide extra wire at toilet to easily remove from floor in case of service.

12. Route vessel's water supply and discharge plumbing to toilet (refer to toilet system layout figures on pages 11 – 12).

13. Securely connect all discharge hoses with two stainless steel hose clamps with screws positioned 180° opposite each other (fig. 19). Lubricate fittings and hoses with silicone grease to make hose connection easier. For freshwater toilet, connect water supply with 0.5 in. NPT fitting (fig. 20).

21

14. For sea water flush model, open water supply and discharge seacocks. For freshwater model, turn on water supply. Check for water leaks at all connections. Turn on electrical power to toilet, press "Flush" switch and check for leaks. If leak occurs, tighten connection.

15. Attach plastic covers to floor mounting fasteners.

* If toilet system includes any DTM series tank monitor system, refer to Section 8.6.

Caution

Do not operate toilet without water supply turned on. Damage to internal components may occur.

8.6 Toilet system with tank monitor and shut-down relay installation

Dometic MasterFlush toilets operate with Dometic DTM tank monitor systems (available separately) to shut down electrical power to the toilet when the holding tank is full. This prevents overfilling the holding tank. Refer to toilet system wiring diagram on parts list.

1. Route input power wire from "full tank" relay of DTM panel to toilet's flush switch location.
2. Follow flush switch installation instructions beginning at Section 8.5, step 10.

9 Warranty and Product Liability

LIMITED WARRANTY

LIMITED WARRANTY AVAILABLE AT WWW.DOMETIC.COM/WARRANTY.

IF YOU HAVE QUESTIONS, OR TO OBTAIN A COPY OF THE LIMITED WARRANTY FREE OF CHARGE, CONTACT:

DOMETIC CORPORATION
CUSTOMER SUPPORT CENTER
1120 NORTH MAIN STREET
ELKHART, INDIANA, USA 46514
1-800-544-4881 OPT 3

Liste des centres de service et des revendeurs
Visitez : www.dometic.com

Lisez attentivement ces instructions. Ces instructions **DOIVENT** rester avec ce produit.

Sommaire

1 Notes concernant l'utilisation du manuel . . 18

2 Instructions générales de sécurité 18

2.1 Avertissement – utilisations pour bateaux . . 18

3 Composants 20

4 Spécifications 22

4.1 Dimensions 22

4.2 Matériaux 24

4.3 Exigences minimales du système 24

5 Fonctionnement des toilettes 24

5.1 Rinçage à l'eau douce (avec bouton DFS-2F) 24

5.2 Rinçage à l'eau douce (toilettes avec bouton DFST) 25

5.3 Fonctionnement des toilettes lorsque celles-ci sont raccordées à un relais d'arrêt réservoir « plein » et un système de surveillance du réservoir 26

5.4 Rinçage à l'eau de mer 26

6 Maintenance et hivernage 27

6.1 Nettoyage des toilettes 27

6.2 Maintenance ordinaire 27

6.3 Durant les périodes prolongées de non-utilisation 27

6.4 Hivernage 27

7 Dépannage 28

8 Installation 29

8.1 Configurations des systèmes au-dessus de la ligne d'eau 29

8.2 Configurations des systèmes au-dessous de la ligne d'eau 30

8.3 Exigences minimales pour la tuyauterie d'arrivée d'eau 31

8.4 Exigences minimales pour la tuyauterie de sortie d'eau 32

8.5 Installation des toilettes et du bouton de la chasse d'eau 32

8.6 Installation d'un système de toilettes avec système de surveillance du réservoir et relais d'arrêt 35

9 Garantie du fabricant et garantie du produit 35

1 Notes concernant l'utilisation du manuel

Attention! Instructions de sécurité :
le non-respect de ces instructions peut endommager le matériel et affecter le fonctionnement de l'appareil.

Information supplémentaire sur l'utilisation de l'appareil.

2 Instructions générales de sécurité

Le fabricant ne peut être tenu responsable en cas de réclamations suite à des dommages résultant des causes suivantes :

- Assemblage ou connexion incorrects
- Dommages sur l'unité suite à des influences mécaniques, une utilisation incorrecte ou abusive
- Modifications de l'unité sans l'autorisation écrite expresse du fabricant
- Utilisation à des fins autres que celles décrites dans ce manuel d'utilisation

2.1 Avertissement – utilisations pour bateaux

l'utilisation de ce produit sur un bateau. Toute modification de ce produit peut entraîner des dommages des biens matériels.

Dometic recommande de faire appel à un technicien ou un électricien qualifié et spécialisé dans les produits pour bateaux pour installer ce produit ou effectuer son entretien. Une installation incorrecte pourrait entraîner des dommages sur l'équipement, des blessures de personnes, voire la mort. DOMETIC DÉCLINE TOUTE RESPONSABILITÉ POUR LES DOMMAGES CAUSÉS À L'ÉQUIPEMENT, OU DES BLESSURES, VOIRE LA MORT DE PERSONNES, QUI POURRAIENT RÉSULTER D'UNE INSTALLATION, D'UNE MAINTENANCE OU D'UN FONCTIONNEMENT INCORRECTS DE CE PRODUIT.

Attention ! Risque d'inondation
Si les toilettes sont raccordées à des raccords passe-coque, des vannes correctement installées DOIVENT être intégrées à tous les tuyaux raccordés aux raccords passe-coque. Les vannes passe-coque DOIVENT être facilement accessibles à tous les utilisateurs des toilettes ou bien des vannes secondaires doivent être installées sur les flexibles, à des endroits facilement accessibles. Toutes les vannes DOIVENT être des robinets à passage intégral, de qualité marine. Les robinets-vannes à fermeture à vis ne sont pas recommandés. Le non respect de cette consigne peut provoquer une inondation pouvant entraîner des pertes matérielles ou la mort.

Attention ! Risque d'inondation
Si les toilettes sont raccordées à TOUT TYPE de raccordements passe-coque, TOUS les flexibles doivent être de qualité marine pour sanitaires et doivent être fixés aux raccordements QUELS QU'ILS SOIENT (tels ceux du passe-coque, des boucles ventilées ou des toilettes) par deux colliers pour flexibles, en acier inoxydable et à vis sans fin, à chaque raccordement. Il FAUT vérifier régulièrement l'intégrité des raccordements. Le non respect de cette consigne peut provoquer une inondation pouvant entraîner des pertes matérielles ou la mort.

Attention ! Risque d'inondation
Si le rebord des toilettes se trouve à moins de 20 cm au-dessus de la ligne d'eau la plus haute possible à QUELQUE moment QUE CE SOIT (pendant les phases d'inclinaison, de chargement ou d'orientation des voiles) et que les toilettes sont raccordées à des passe-coque de TOUTE SORTE, des boucles ventilées correctement positionnées DOIVENT être installées dans la tuyauterie d'arrivée* ou de vidange afin d'éviter la rentrée potentielle d'eau de mer dans le bateau. Les boucles ventilées doivent être équipées d'un clapet de non-retour intégral laissant entrer l'air dans la conduite afin d'éviter le siphonnage. Le non respect de cette consigne peut provoquer une inondation pouvant entraîner des pertes matérielles ou la mort.

* en cas de raccordement à l'eau de mer

Attention ! Risque d'inondation
Si les toilettes utilisent de l'eau de mer pour le rinçage à QUELQUE moment QUE CE SOIT, il NE FAUT PAS installer de pompe commandée par un commutateur à fonctionnement automatique. Si la vanne d'eau à bord ou un raccord de tuyauterie se mettait à fuir, la pompe à commande automatique démarrerait et pourrait inonder le bateau. Le non respect de cette consigne peut entraîner des pertes matérielles ou la mort.

Attention ! Risque d'inondation
Ne raccordez pas de toilettes avec rinçage à l'eau de mer (modèles 7160, 7260) à un système d'eau sous pression à bord. Le non respect de cette consigne peut provoquer une inondation pouvant entraîner des pertes matérielles ou la mort.

Attention !
Ne raccordez pas de toilettes avec rinçage à l'eau de mer (modèles 7160, 7180) à un système d'eau potable à bord. Un non respect pourrait entraîner la contamination de l'alimentation en eau potable.

Attention ! Risque d'inondation
Avant de commencer tout travail sur ce produit, assurez-vous que toute l'alimentation électrique de l'unité a été éteinte et que les vannes sont en position FERMÉ ou ARRÊT. Le non respect de cette consigne peut provoquer une inondation pouvant entraîner des pertes matérielles ou la mort.

Attention ! Risque d'inondation
Utilisez toujours la taille recommandée pour les fusibles, disjoncteurs et câbles. Le non respect de cette consigne peut provoquer un incendie pouvant entraîner des pertes matérielles ou la mort.

Attention !
L'évacuation des eaux usées directement par-dessus bord est illégale dans certaines zones maritimes. Veuillez vérifier toutes les réglementations locales avant d'utiliser un système sanitaire d'évacuation par-dessus bord.

Attention! Risque d'inondation

Si les toilettes utilisent de l'eau douce pour le rinçage et qu'elles sont connectées à UN moment, directement ou indirectement, à un système municipal d'eau sur la côte, les branchements d'eau à la côte DOIVENT être débranchés si le bateau est sans surveillance (même si le bateau est sans surveillance pendant une courte période). Le non respect de cette consigne peut provoquer une inondation pouvant entraîner des pertes matérielles ou la mort.

Attention!

Un trop-plein du réservoir à matières peut créer de graves dommages au système sanitaire, comme la rupture du réservoir à matières et l'écoulement du contenu du réservoir dans la cale. Afin d'éviter cette éventualité, Dometic recommande d'utiliser un relais d'arrêt réservoir « plein ». Le signal « plein » du réservoir à matières peut être généré par un contrôleur de réservoir Dometic DTM01C en option ou un système de contrôle du réservoir à quatre niveaux DTM04.

3 Composants

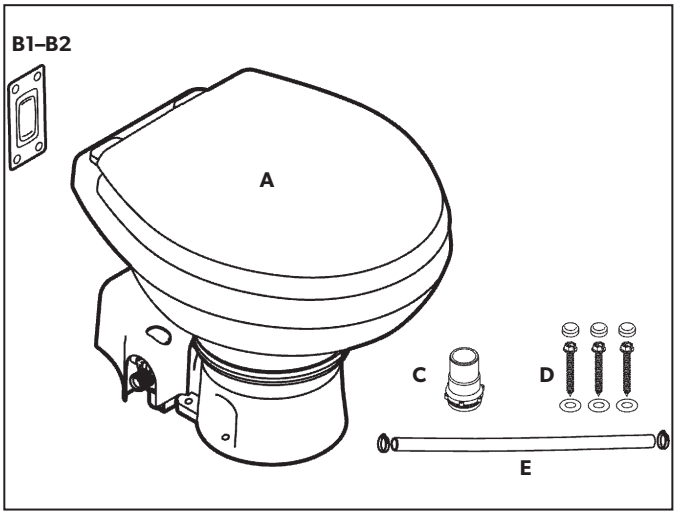

1

Contenu du carton (fig. 1)

Réf.	Description
A	WC dilacérateur
B1	Bouton de chasse d'eau DFS-2F (standard - toilettes à rinçage à l'eau douce)
B2	Bouton de chasse d'eau DFS-1F (standard - toilettes à rinçage à l'eau de mer)
C	Raccord d'évacuation 1,5 in. (38 mm)
D	Kit de montage au sol
E	Kit de flexibles d'alimentation en eau
NS	Liste des pièces, instructions d'installation et d'utilisation, guide de démarrage rapide

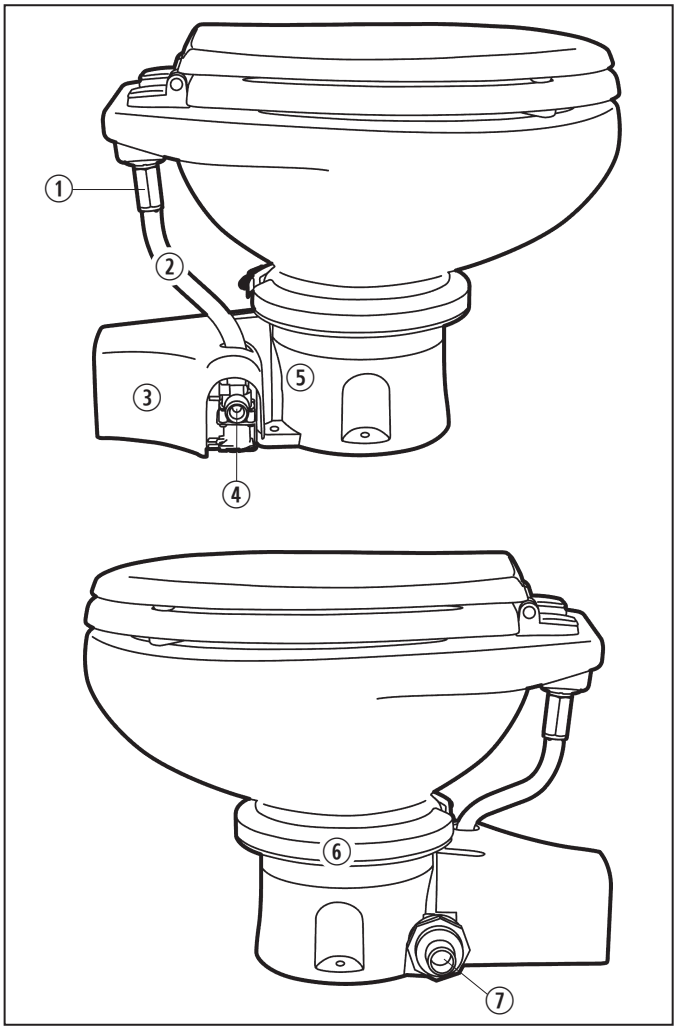

2

Composants des toilettes (fig. 2)

Réf.	Description
1	Clapet de non-retour du rinçage pour le bord (toilettes à eau douce) ou adaptateur (modèle pour eau de mer)
2	Flexible de l'alimentation en eau
3	Pompe broyeuse (sous cache plastique)
4	Vanne d'eau motorisée
5	Emplacement de la plaque signalétique
6	Bande de compression en acier inoxydable
7	Raccord de vidange

Reportez-vous à la liste complète des pièces (emballée séparément) pour obtenir des informations complémentaires.

4 Spécifications

4.1 Dimensions

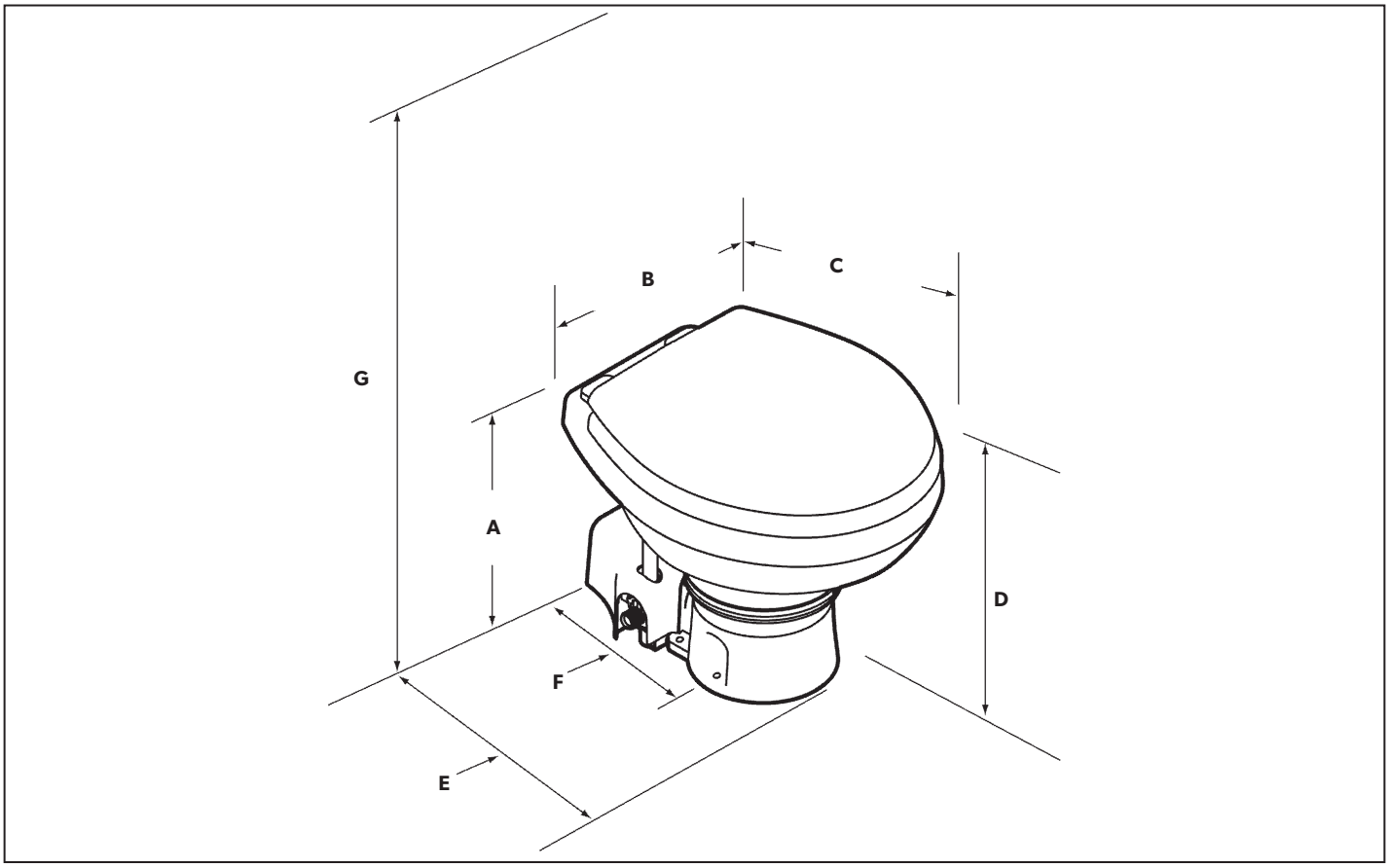

3

Modèles de toilettes 7120, 7160 (cuvette standard) (fig. 3)

Réf.	Dimension
A	14,75 in. / 375 mm
B	15 in. / 381 mm
C	19 in. / 483 mm
D	13,75 in. / 349 mm - hauteur du siège
E	13,75 in. / 349 mm
F	10 in. / 254 mm
G	28,75 in. / 730 mm - unette du siège ouvert

Modèles de toilettes 7220, 7260 (cuvette compacte pour bateau) (fig. 3)

Réf.	Dimension
A	13,25 in. / 337 mm
B	14,5 in. / 368 mm
C	18,75 in. / 476 mm
D	12,25 in. / 311 mm - hauteur du siège
E	13,75 in. / 349 mm
F	10 in. / 254 mm
G	26,25 in. / 667 mm - unette du siège ouvert

Toutes les dimensions peuvent varier de 0,375 in. (10 mm)

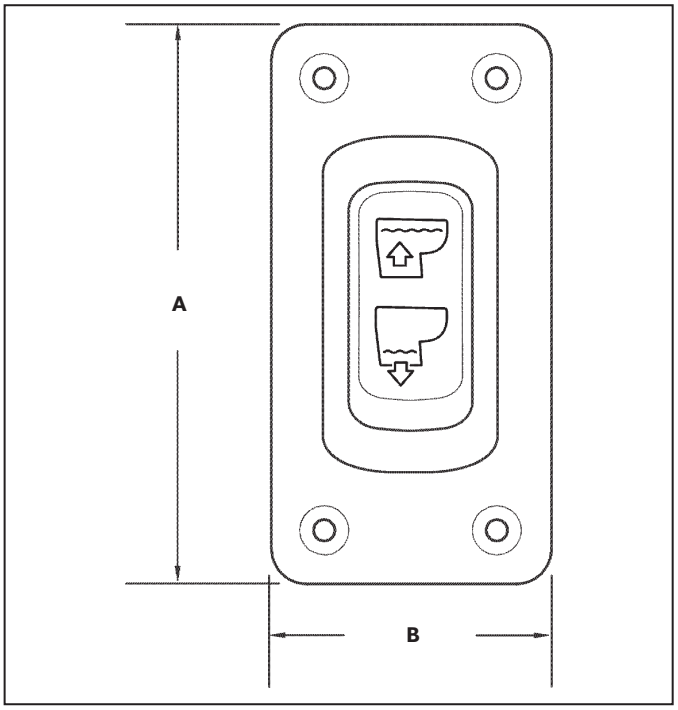

4

Panneau du bouton de chasse d'eau Dometic (fig. 4)

Réf.	Dimension
A	3.25 in. / 83 mm
B	1.625 in. / 41 mm

4.2 Matériaux

- **Toilettes :** céramique vitreuse
- **Socle des toilettes :** polypropylène
- **Panneau du bouton de chasse d'eau Dometic :** polystyrène (DFS-1F ou DFS-2F) ; ou aluminium peint époxy (DFST)

4.3 Exigences minimales du système

Intensité	Puissance électrique absorbée	20 ampères à 12 V DC; 10 ampères à 24 V DC
	Disjoncteur	25 ampères à 12 V DC; 15 ampères à 24 V DC
	Câblage	12 ga. (circuit total jusqu'à 25 ft./7,6 m) Consultez les directives ABYC pour de plus amples informations.
Taille du raccord	D'alimentation en eau	0,5 in. NPT – toilettes avec rinçage à l'eau douce
	ID flexible d'alimentation	0,75 in. ID – toilettes avec rinçage à l'eau de mer
	Débit	2,0 gpm/7,6 lpm minimum – rinçage à l'eau douce
Vidange des toilettes	Diamètre interne	1,5 in./38 mm ou 1 in./25 mm
	Pose horizontale*	40 ft./12,2 m maximum
	Pose verticale*	4 ft./1,2 m maximum

*Les distances de pose horizontale et verticale ne sont pas cumulatives. Vérifiez que le flux d'évacuation est adapté si l'installation se rapproche de l'une de ces limites.

Les spécifications peuvent être modifiées sans avis préalable.

5 Fonctionnement des toilettes

Attention

N'utilisez pas les toilettes si l'alimentation en eau n'est pas ouverte. Cela risquerait d'endommager des composants internes.

5.1 Rinçage à l'eau douce (avec bouton DFS-2F)

5

5.1.1 Démarrage du système des toilettes

1. Ouvrez l'alimentation en eau propre des toilettes.
2. Appuyez sur le bouton « Rinçage » (2) et maintenez-le enfoncé pendant au moins 10 secondes.
3. Jetez plusieurs feuilles de papier toilettes dans la cuvette et répétez le cycle. La cuvette doit être complètement évacuée.

5.1.2 Rinçage normal

AJOUT D'EAU DANS LA CUVETTE DES TOILETTES

Appuyez sur le bouton « Ajout d'eau » (1) jusqu'à ce que le niveau d'eau souhaité soit atteint. (N'appuyez pas sur le bouton « Ajout d'eau » trop longtemps, afin de ne pas provoquer d'inondation.) En général, on n'ajoute davantage d'eau que pour le rinçage de matières solides.

RINÇAGE DES TOILETTES

Appuyez sur le bouton « Rinçage » (2) et maintenez-le enfoncé jusqu'à ce que les matières aient été évacuées de la cuvette des toilettes (environ 10 – 20 secondes). Ce bouton actionne une pompe broyeuse qui siphonne l'eau et les déchets de la cuvette, les broie et propulse les effluents vers la conduite d'évacuation et le réservoir à matières.

5.2 Rinçage à l'eau douce (toilettes avec bouton DFST)

6

5.2.1 Démarrage du système des toilettes

1. Ouvrez l'alimentation en eau propre des toilettes.
2. Appuyez sur le bouton « Rinçage » (2) et maintenez-le enfoncé pendant au moins 10 secondes.
3. Jetez plusieurs feuilles de papier toilettes dans la cuvette et répétez le cycle. La cuvette doit être complètement évacuée.

5.2.2 Fonctionnement normal des toilettes

AJOUT D'EAU DANS LA CUVETTE DES TOILETTES

Appuyez sur le bouton « Ajout d'eau » (1) et maintenez-le enfoncé jusqu'à ce que le niveau d'eau souhaité soit atteint. (N'appuyez pas sur le bouton « Ajout d'eau » trop longtemps, afin de ne pas provoquer d'inondation.)

RINÇAGE DES TOILETTES

Appuyez sur le bouton « Rinçage » (2) et maintenez-le enfoncé jusqu'à ce que les matières aient été évacuées de la cuvette des toilettes (environ 10 – 20 secondes).

Ce bouton actionne une pompe broyeuse qui siphonne l'eau et les déchets de la cuvette, les broie et propulse les effluents vers la conduite d'évacuation et le réservoir à matières. Pour utiliser moins d'eau lors des rinçages de liquides uniquement, appuyez sur le bouton « Rinçage » pendant moins longtemps.

UTILISATION « CUVETTE SÈCHE »

Pendant les périodes où la mer est houleuse, l'eau présente dans la cuvette des toilettes peut en sortir et éclabousser la zone des toilettes. Afin d'éviter cela, appuyez sur le bouton « Cuvette sèche » (3) pour évacuer complètement l'eau de la cuvette des toilettes. Aucune eau n'est ajoutée à la cuvette pendant ou après l'appui sur le bouton « Cuvette sèche ».

Attention – Ne rincez pas de matières avec le bouton « Cuvette sèche » !
Afin de maintenir la propreté et le fonctionnement correct des toilettes et de la pompe broyeuse, de l'eau doit être utilisée à chaque rinçage.

Attention – Ne pas éliminer d'objets étrangers !
Évacuer uniquement de l'eau, des déjections corporelles et du papier toilette à dissolution rapide. Ne pas jeter d'essuie-tout mouillés, de serviettes hygiéniques, de préservatifs, de couches, de gobelets en papier, de coton-tiges, de nourriture, de cheveux ou de liquides tels que des huiles ou des solvants dans les toilettes, car cela pourrait boucher ou endommager les toilettes ou le système de toilettes.

S'assurer que toutes les personnes qui les utilisent comprennent le fonctionnement des toilettes avant leur utilisation.

5.3 Fonctionnement des toilettes lorsque celles-ci sont raccordées à un relais d'arrêt réservoir « plein » et un système de surveillance du réservoir

Lorsque le système des toilettes dilacératrices Dometic utilise un relais d'arrêt réservoir « plein », l'alimentation électrique des toilettes s'éteint lorsque le réservoir à matières atteint le niveau « plein ». Pour restaurer l'alimentation électrique des toilettes nécessaire au rinçage, le contenu du réservoir à matières doit être vidé ou évacué jusqu'à ce que l'indicateur de réservoir « plein » ne soit plus activé.

5.4 Rinçage à l'eau de mer

7

5.4.1 Démarrage du système des toilettes (toilettes à bouton DFS-1F)

1. Ouvrez l'arrivée d'eau de mer et les vannes de sortie de vidange des toilettes.
2. Appuyez sur le bouton « Rinçage » (1) et maintenez-le enfoncé pendant au moins 10 secondes.
3. Jetez plusieurs feuilles de papier toilettes dans la cuvette et répétez le cycle. La cuvette doit être complètement évacuée.

5.4.2 Fonctionnement normal des toilettes

RINÇAGE DES TOILETTES

Appuyez sur le bouton « Rinçage » (1) et maintenez-le enfoncé jusqu'à ce que les matières aient été évacuées de la cuvette des toilettes (environ 10 – 20 secondes). Ce bouton actionne une pompe broyeuse qui siphonne l'eau et les déchets de la cuvette, les broie et propulse les effluents vers la conduite d'évacuation.

Pour utiliser moins d'eau lors des rinçages de liquides uniquement, appuyez sur le bouton « Rinçage » pendant moins longtemps.

Si la cuvette des toilettes ne se rince pas complètement et se remplit d'eau de mer pendant le rinçage, fermez partiellement la vanne d'entrée jusqu'à ce que la cuvette se vide et évacue complètement les effluents. Ensuite, alors que les vannes d'entrée et d'évacuation sont complètement ouvertes, rincez les toilettes pendant quelques secondes pour déboucher les toilettes et le système d'évacuation.

Attention! Risque d'inondation
Si les toilettes sont connectées à des passe-coque de TOUTE SORTE, fermez TOUJOURS les vannes lorsque les toilettes ne sont pas utilisées (même si le bateau est sans surveillance pendant une courte période). Tous les passagers DOIVENT savoir comment fermer les vannes lorsque les toilettes ne sont pas utilisées. Le non respect de cette consigne peut provoquer une inondation pouvant entraîner des pertes matérielles ou la mort.

Attention – Ne pas éliminer d'objets étrangers !
Évacuer uniquement de l'eau, des déjections corporelles et du papier toilette à dissolution rapide. Ne pas jeter d'essuie-tout mouillés, de serviettes hygiéniques, de préservatifs, de couches, de gobelets en papier, de coton-tiges, de nourriture, de cheveux ou de liquides tels que des huiles ou des solvants dans les toilettes, car cela pourrait boucher ou endommager les toilettes ou le système de toilettes.

S'assurer que toutes les personnes qui les utilisent comprennent le fonctionnement des toilettes avant leur utilisation.

6 Maintenance et hivernage

6.1 Nettoyage des toilettes

Afin de conserver l'apparence brillante d'origine des toilettes, utilisez le détergent pour cuvette de toilettes Dometic® ou d'autres détergents non-abrasifs pour cuvette de toilettes et salle de bains. Veuillez suivre les instructions de l'étiquette.

Attention
Afin d'éviter d'endommager les joints internes, ne nettoyez pas les toilettes avec des détergents abrasifs, des produits chimiques caustiques ou des lubrifiants et détergents contenant des alcools ou des distillats de pétrole.

6.2 Maintenance ordinaire

CHAQUE MOIS

1. Inspectez les toilettes, la tuyauterie, les raccords de la tuyauterie, les câbles et les raccords des câbles.
2. Ouvrez et fermez toutes les vannes de la tuyauterie, y compris les vannes de passe-coque.
3. Vérifiez que les filtres d'eau intégrés au circuit et les boucles ventilées ne sont pas bouchés.

ANNUELLEMENT

Vérifiez la crépine de la vanne d'arrivée d'eau. Vérifiez également la crépine de la vanne d'arrivée d'eau si le flux d'eau dans les toilettes devient insuffisant.

6.3 Durant les périodes prolongées de non-utilisation

Les toilettes à broyeur et les flexibles sanitaires doivent être protégés si les toilettes ne sont pas utilisées pendant une période prolongée (plus de deux semaines).

1. Rincez les toilettes et ajoutez 118 ml de lessive liquide biodégradable (qui NE doit PAS contenir d'eau de javel ou de substances nocives pour l'environnement).

Si vous utilisez de l'eau de mer pour le rinçage, éteignez l'alimentation électrique de la pompe d'eau de mer et ajoutez de l'eau douce directement dans la cuvette pendant le cycle de rinçage.

2. Rincez les toilettes cinq fois au moins.
3. Coupez l'alimentation en eau des toilettes.
4. Rincez très brièvement les toilettes sans eau afin d'évacuer toute l'eau. (Cette procédure minimise les résidus d'eau dans la pompe broyeuse.)

Attention
Durant le processus d'évacuation de l'eau, ne faites pas fonctionner la pompe d'eau de mer très longtemps sans eau. La turbine de la pompe pourrait en être endommagée.

5. Coupez l'alimentation électrique des toilettes.
6. Après des périodes prolongées de non-utilisation, les toilettes et la pompe peuvent s'assécher. Pour simplifier le redémarrage du système des toilettes, ajoutez un quart d'eau dans la cuvette et laissez-le pendant quelques minutes avant l'utilisation.

6.4 Hivernage

À la fin de chaque saison, il est recommandé de procéder à l'hivernage des toilettes dilacératrices Dometic avant leur stockage, à l'aide d'un antigel sans danger pour l'eau potable (si le bateau ou le véhicule sont exposés à des températures de gel).

Si le système est exposé à des températures de gel, veuillez suivre les procédures de la section « 6.3 Durant les périodes prolongées de non-utilisation », puis procédez à l'hivernage du système, comme décrit ici.

Utilisez un antigel non-toxique conçu pour des systèmes d'eau potable. (voir le manuel d'utilisation du bateau ou du véhicule.)

Attention
N'utilisez jamais d'antigel pour voiture dans les systèmes d'eau douce.

SYSTÈME PRESSURISÉ D'EAU DOUCE

1. Évacuez l'eau du réservoir d'eau potable et videz le réservoir à matières.
2. Ajoutez de l'antigel pour eau douce au réservoir d'eau potable.
3. Rincez les toilettes et tout le système avec le mélange d'antigel pour eau potable et d'eau, y compris le réservoir à matières, les raccords de la vanne de dérivation, les pompes d'évacuation, etc. Coupez l'alimentation électrique des toilettes.
   Chaque installation est différente, de sorte que les quantités sont différentes. Le bon sens de l'utilisateur est nécessaire pour assurer la protection adéquate.

SYSTÈME D'EAU DE MER

Pièces requises :

- Flexible adapté à la pompe d'eau de mer, d'une longueur d'env. 1 m
- un récipient

1. Fermez les vannes d'arrivée d'eau et d'évacuation. Voir les Risques d'inondation mentionnés dans ce manuel.
2. Coupez l'alimentation électrique des toilettes.
3. Retirez le flexible d'arrivée et les filtres intégrés à la conduite et videz-les.
4. Raccordez le flexible à l'arrivée de la pompe pour eau de mer.
5. Placez le flexible raccordé à l'arrivée de la pompe dans un seau contenant de l'antigel.
6. Allumez l'alimentation électrique des toilettes et rincez jusqu'à ce que l'antigel ait disparu des toilettes.
7. Coupez l'alimentation électrique des toilettes et raccordez de nouveau tous les flexibles d'arrivée d'eau et d'évacuation.

7 Dépannage

Problème	Cause possible	Instructions d'entretien
1. La fonction de rinçage fonctionne, mais l'eau se vide lentement ou pas du tout dans la cuvette.	a. La tuyauterie de vidange est comprimée ou coudée. b. La tuyauterie de vidange est trop haute. (N'oubliez pas que toutes les boucles verticales ne doivent pas dépasser un total de 1,2 m de hauteur.) c. La pompe broyeuse ou la tuyauterie de vidange est bloquée.	a. Vérifiez la tuyauterie de vidange b. Posez autrement la tuyauterie de vidange. c. Fermez les vannes et éliminez le bouchon.
2. La pompe broyeuse fait un bruit inhabituel et important ou déclenche sans cesse le coupe-circuit.	a. Matériau étranger dans la chambre de la pompe.	a. Fermez les vannes et retirez le matériau étranger.
3. Le cycle de rinçage n'est pas activé après une pression sur le bouton de rinçage.	a. Le réservoir à matières est plein et le signal du réservoir a désactivé l'alimentation électrique des toilettes. b. L'alimentation électrique des toilettes est éteinte ou interrompue. c. Il y a un dysfonctionnement du bouton de rinçage.	a. Videz le réservoir à matières. b. Vérifiez le câblage et les coupe-circuit (ou fusibles). c. Remplacez le bouton de rinçage.
4. Entrée d'eau insuffisante ou inexistante dans la cuvette.	a. La conduite d'alimentation en eau est comprimée ou coudée. b. La crépine de la vanne d'eau est bloquée. c. Les filtres d'arrivée d'eau sont bloqués (dans le système d'eau de mer). d. Il y a un dysfonctionnement de la vanne d'eau.	a. Vérifiez la conduite d'alimentation en eau. b. Retirez le bouchon au niveau de la vanne d'eau. c. Débouchez les filtres à eau. d. Remplacez la vanne d'arrivée d'eau.

8 Installation

Déterminez si l'alimentation en eau des toilettes se fera avec de l'eau douce ou de l'eau de mer, au-dessus ou en dessous de la ligne d'eau du bateau, puis suivez les instructions adaptées pour l'installation.

8.1 Configurations des systèmes au-dessus de la ligne d'eau

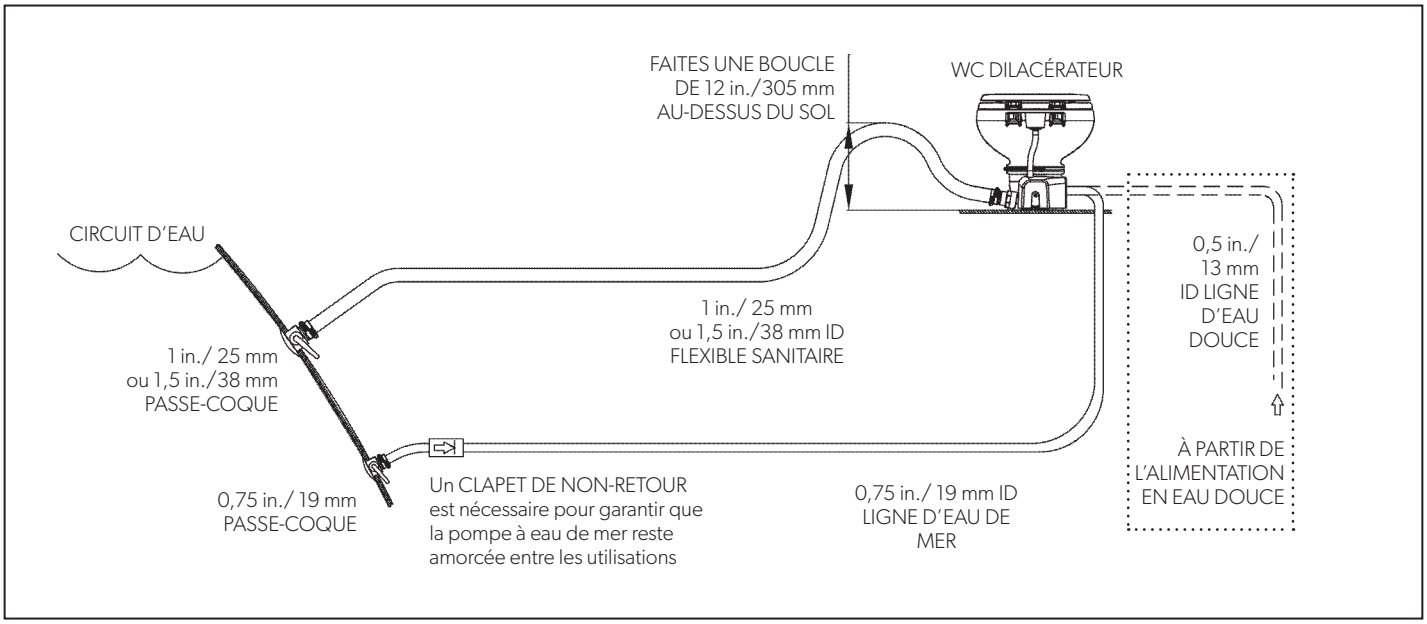

8 Toilettes avec évacuation directe par-dessus bord

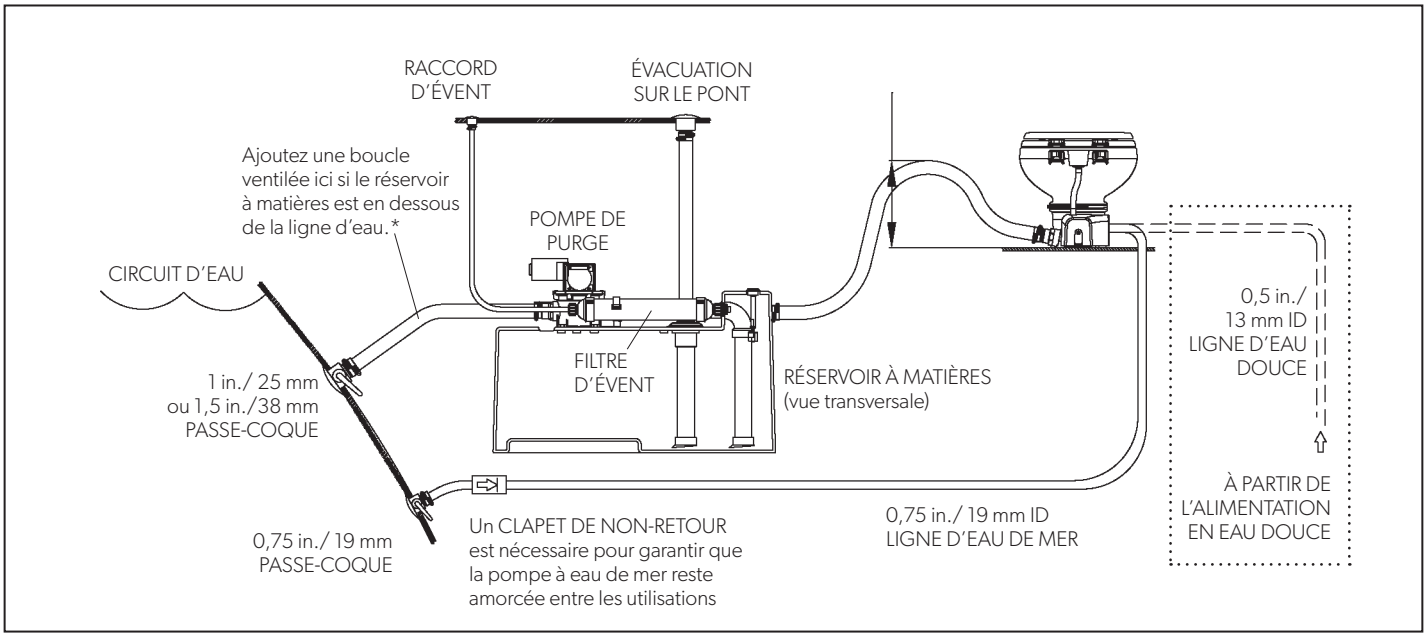

9 Toilettes avec évacuation vers réservoir à matières

***Attention ! Risque d'inondation**

Toutes les boucles ventilées doivent être installées à un minimum de 8 in./20 cm au-dessus de la ligne d'eau en inclinaison complète.

8.2 Configurations des systèmes au-dessous de la ligne d'eau

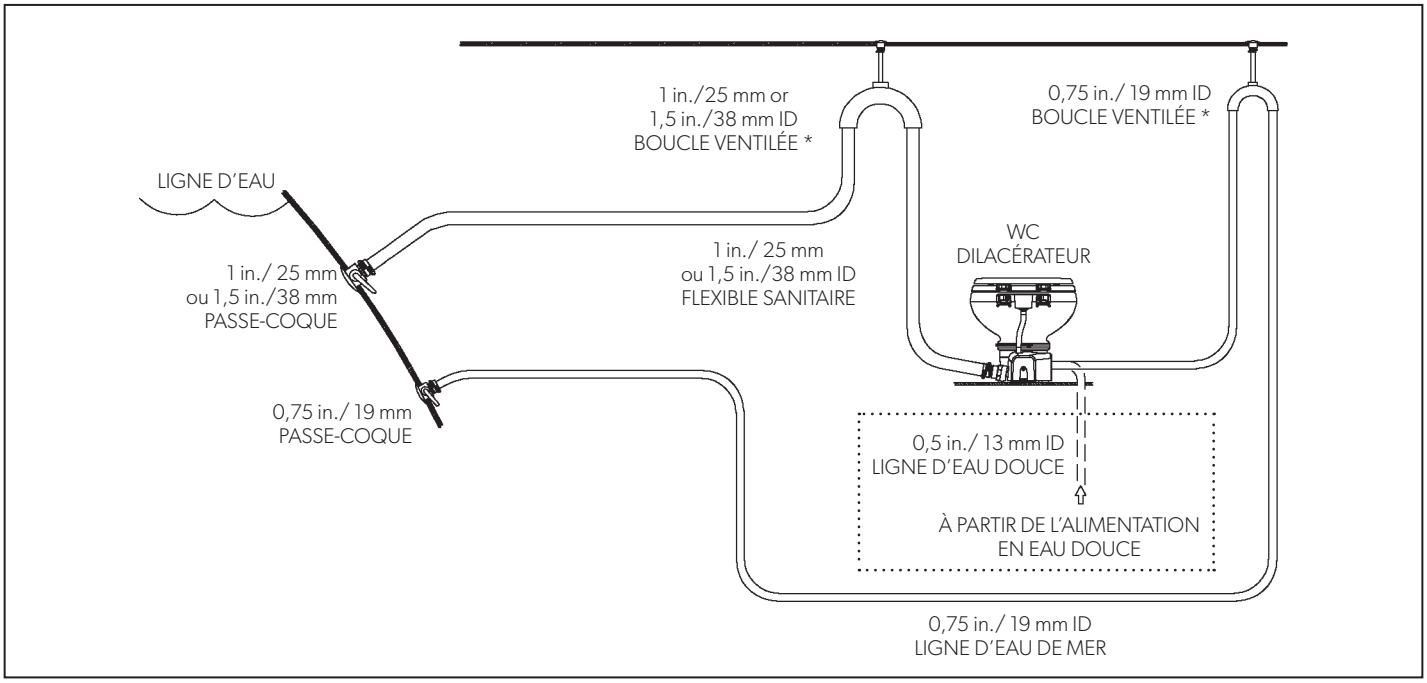

10 Toilettes avec évacuation directe par-dessus bord

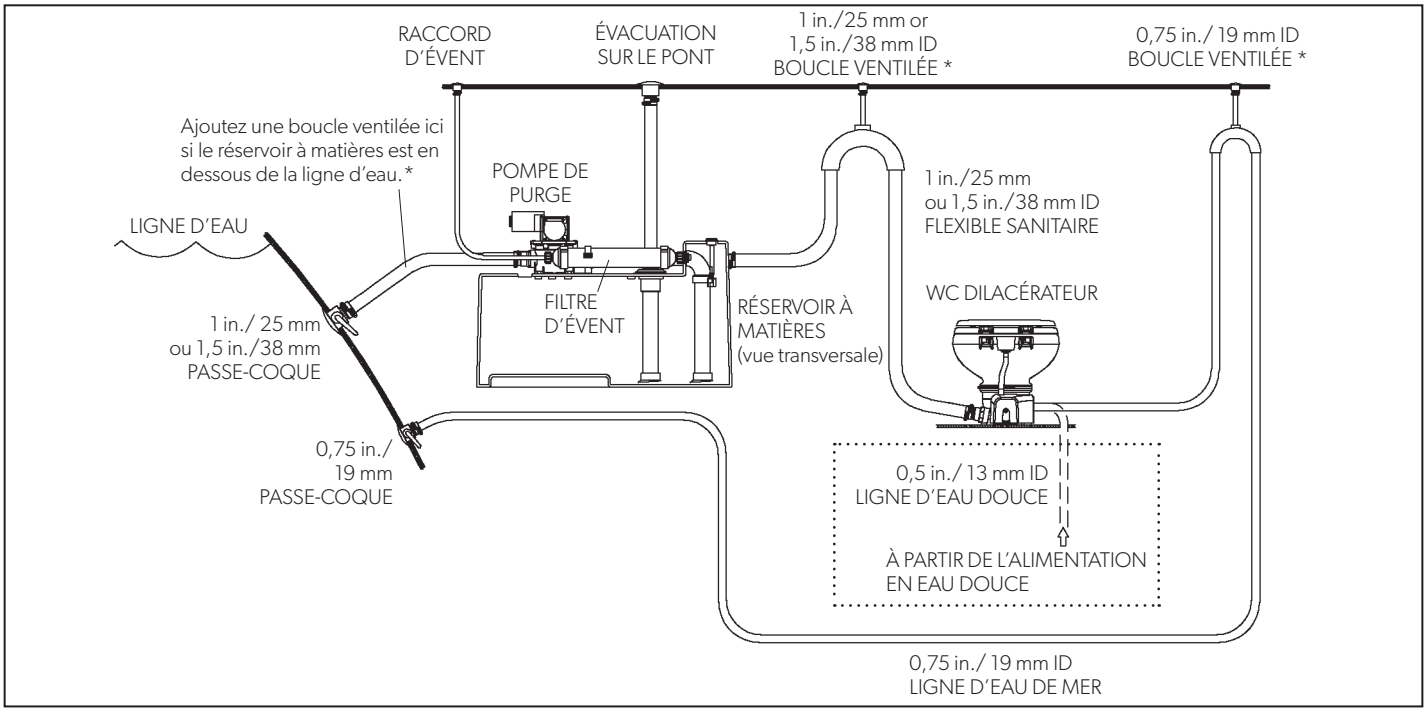

11 Toilettes avec évacuation vers réservoir à matières

***Attention ! Risque d'inondation**

Toutes les boucles ventilées doivent être installées à un minimum de 8 in./20 cm au-dessus de la ligne d'eau en inclinaison complète.

8.3 Exigences minimales pour la tuyauterie d'arrivée d'eau

Pour les modèles avec rinçage à l'eau de mer :

- **Passe-coque et conduite d'arrivée d'eau** (non fournis avec les toilettes) :
  - Passe-coque à débit intégral 3/4 in. (19 mm) et flexible ID 3/4 in. (19 mm). Suivez les instructions d'installation du fabricant des passe-coque.
  - Assurez-vous que le passe-coque d'arrivée d'eau se trouve toujours sous la ligne d'eau de mer, durant toutes les situations d'inclinaison complète.
  - Assurez-vous qu'aucun raccordement des flexibles d'arrivée d'eau n'est plié ou étranglé.
  - Utilisez deux colliers en acier inoxydable pour flexibles à chaque raccordement.
  - Installez un support pour flexible tous les 3 ft. (0,9 m) tout le long du flexible, afin d'éviter que celui-ci ne bouge.
  - Les conduites doivent être aussi courtes que possible. Évitez que les tuyaux ne soient affaissés ou placés trop bas, cela pourrait affecter le débit.
- **Crépine d'arrivée d'eau** (non fournie avec les toilettes))
  - Une crépine de maillage 100 est recommandée entre le passe-coque d'arrivée d'eau et les toilettes avec rinçage à l'eau de mer.
- **Clapet anti-retour d'arrivée d'eau pour les installations au-dessus de la ligne d'eau** (non fourni avec les toilettes) :
  - Il est recommandé d'installer un clapet anti-retour dans la conduite d'arrivée d'eau afin de garantir que la pompe à eau de mer des toilettes reste amorcée entre les rinçages.
  - Le clapet anti-retour doit être placé aussi près que possible du passe-coque d'arrivée d'eau (fig. 8, 9).
- **Boucle ventilée** (non fournie avec les toilettes) :
  - Si le rebord des toilettes se trouve toujours à moins de 20 cm au-dessus de la ligne d'eau la plus haute possible pendant les phases d'inclinaison, de chargement ou d'orientation des voiles, une boucle ventilée de 3/4 in. (19 mm) être installée dans le tuyau d'arrivée entre le passe-coque d'arrivée d'eau et les toilettes (fig. 10, 11).
  - La boucle ventilée doit être placée à un minimum de 8 in. (20 cm) au-dessus de la ligne d'eau la plus haute possible pendant les phases d'inclinaison, de chargement ou d'orientation des voiles.

Assurez-vous d'installer une boucle ventilée qui n'empêchera pas l'eau requise de s'écouler vers les toilettes lorsque les toilettes sont rincées. Il est recommandé d'utiliser une électrovanne.

Avertissement !
Ne raccordez pas la conduite d'arrivée d'eau des toilettes avec rinçage à l'eau de mer à un système d'eau douce pressurisée. Cela entraînerait le fonctionnement continu de la pompe d'eau douce, ce qui pourrait faire déborder la cuvette des toilettes, inonder le bateau et provoquer éventuellement des dommages matériels, voire la mort.

Avertissement !
Ne raccordez en aucun cas la conduite d'arrivée d'eau des toilettes avec rinçage à l'eau de mer à un système d'eau potable à bord. Cela pourrait contaminer le système d'eau potable. Si vous souhaitez utiliser de l'eau douce, acheter la version des toilettes avec rinçage à l'eau douce, ou ajoutez un réservoir d'eau douce séparé fournissant de l'eau uniquement aux toilettes.

Pour les modèles avec rinçage à l'eau douce :

- **Conduite d'arrivée d'eau** (non fournie avec les toilettes) :
  - Flexible ID 0,5 in. (13 mm) avec raccord 1/2 in. NPT connecté à la vanne d'eau des toilettes.
- **Soupape d'arrêt dans la conduite d'arrivée d'eau** (non fournie avec les toilettes) :
  - Pour le nettoyage et la maintenance des toilettes.

8.4 Exigences minimales pour la tuyauterie de sortie d'eau

Pour les modèles avec rinçage à l'eau de mer :

- **Passe-coque et flexible sanitaire de sortie** (non fournis) :
  - Passe-coque à débit intégral 1 in. (25 mm) ou 1,5 in. (38 mm) et flexible pour acheminer les effluents vers un réservoir à matières avec pompe d'évacuation, ou les acheminer directement par-dessus bord. Suivez les instructions du fabricant des passe-coque.
  - Assurez-vous que le passe-coque d'évacuation des effluents se trouve à la fois à l'arrière et plus haut que le passe-coque d'arrivée d'eau.
  - La tuyauterie d'évacuation ne doit pas être pliée ni présenter d'étranglements.
  - Utilisez deux colliers en acier inoxydable pour flexibles à chaque raccordement.
  - Installez des supports tout le long du flexible afin d'éviter qu'il ne bouge et d'éviter les charges sur les raccords.
  - Les conduites doivent être aussi courtes que possible. Évitez que les tuyaux ne soient affaissés ou placés trop bas, cela pourrait affecter le débit.
- **Boucle du flexible d'évacuation près des toilettes** (non fournie avec les toilettes) :
  - Pour retenir l'eau dans la cuvette des toilettes, réalisez une boucle d'une hauteur de 12 in. (30 cm) dans la conduite d'évacuation, aussi près des toilettes que possible (fig. 8, 9).
- **Boucle ventilée** (non fournie avec les toilettes) :
  - Reportez-vous aux figures indiquant la configuration du système des toilettes 9, 10, 11 pour les emplacements recommandés des boucles d'évacuation ventilées raccordées aux composants du système se trouvant sous la ligne d'eau ou pouvant se trouver à moins de 8 in. (20 cm) au-dessus de la ligne d'eau la plus haute possible pendant l'inclinaison complète.
  - Les boucles ventilées doivent être placées à un minimum de 8 in. (20 cm) au-dessus de la ligne d'eau la plus haute possible pendant l'inclinaison complète.

8.5 Installation des toilettes et du bouton de la chasse d'eau

1. Déballez soigneusement les toilettes, le flexible d'alimentation en eau, les raccords d'évacuation et le matériel (fig. 1).
2. Placez les toilettes à l'endroit souhaité sur le sol. Si nécessaire, tournez les toilettes de telle sorte que le logement de la pompe broyeuse (fig. 2) ne rencontre pas de parois, ou soit mieux adapté à la configuration souhaitée pour la tuyauterie. Assurez-vous que la distance correspondante est disponible pour les raccordement de la tuyauterie ainsi que pour le siège et le couvercle en position relevée. Faites un marquage au sol à l'endroit d'installation des toilettes.
3. **(En option)** Si la pompe broyeuse et la base doivent être positionnée dans un coin, de telle sorte que la cuvette des toilettes n'est pas orientée dans la bonne direction, il est possible de tourner la partie supérieure de la cuvette dans la position correcte :

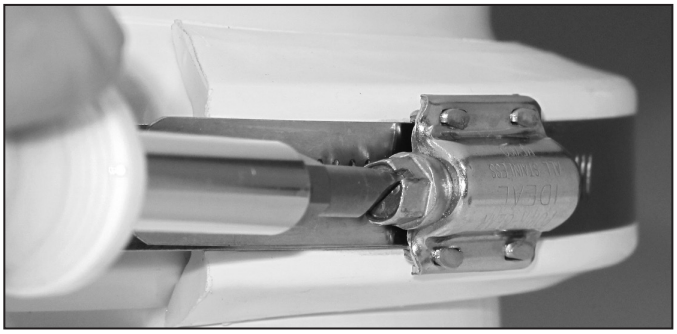

12

13

   a. desserrez la bande de compression (fig. 12) juste assez pour la faire glisser par-dessus le collier inférieur en plastique et retirez les colliers en plastique supérieur et inférieur (fig. 13).

14

b. Soulevez la cuvette. Assurez-vous que le cran de la garniture en caoutchouc noir se trouve autour de la goupille sur le socle des toilettes et reste centré entre la cuvette et le socle (fig. 14). Faites tourner la cuvette dans la position souhaitée, puis posez-la sur la garniture.

c. Replacez les colliers en plastique et la bande de compression entre la partie supérieure de la cuvette et le socle. Rejoignez les colliers à l'avant de la cuvette des toilettes (les colliers resteront espacés derrière la cuvette). Après avoir placé la vis de la bande de compression sur un collier (pas dans l'espace entre les colliers) (fig. 12), serrez la bande de compression à 65 in.-lbs.

4. Raccordez le flexible d'alimentation en eau entre le clapet de non-retour ou l'adaptateur (fig. 2) et la vanne d'arrivée d'eau (modèle avec rinçage à l'eau douce) ou la pompe à eau (modèle avec rinçage à l'eau de mer) sur le socle.

   a. Coupez le flexible d'alimentation à une longueur telle qu'il ne se pliera pas lorsqu'il sera raccordé.

   b. Retirez le cache en plastique (fig. 2) de la pompe.

15

c. Avec un collier pour flexible, raccordez le flexible au raccord cannelé de la vanne d'arrivée d'eau (modèle pour eau douce) ou de la pompe (modèle pour eau de mer) (fig. 15).

d. Faites passer l'extrémité libre du flexible d'alimentation à travers le trou du cache en plastique. Abaissez et fixez le cache à la pompe broyeuse.

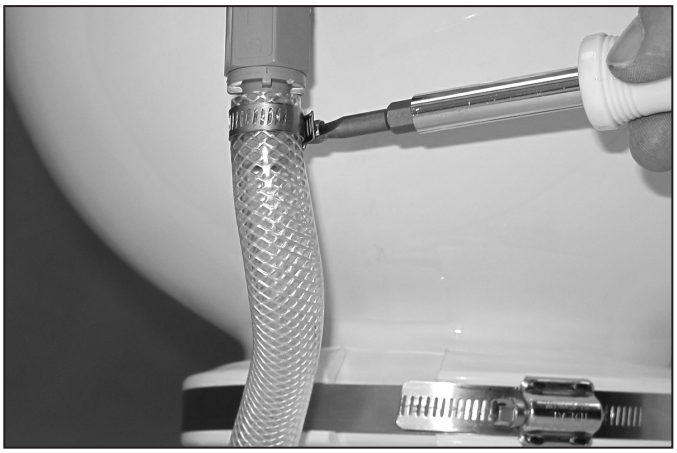

16

e. Avec un collier pour flexible, raccordez le flexible d'arrivée d'eau au clapet de non-retour du rinçage pour le bord (fig. 16).

5. Planifiez le schéma électrique, l'alimentation en eau et la tuyauterie d'évacuation en fonction de la configuration adaptée du système des toilettes (voir pages 29 – 30). Prévoyez des trous d'accès pour la tuyauterie et l'alimentation électrique des toilettes.

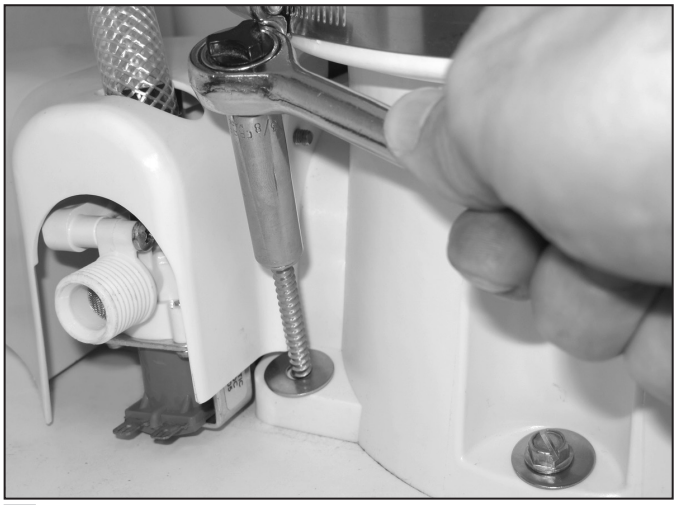

17

6. Placez les toilettes à l'emplacement final et fixez-le au sol avec des dispositifs de fixation et rondelles à tête hexagonale sur les côtés et à l'arrière du socle (fig. 17).

7. Planifiez l'emplacement du bouton de rinçage de telle sorte que les raccordements électriques et les câbles ne puissent être mouillés.

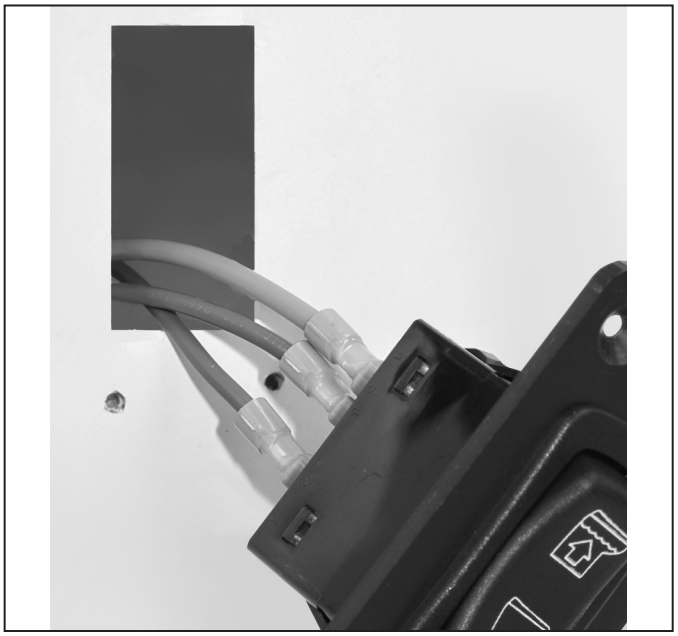

18

8. Utilisez le gabarit du bouton (emballé séparément) pour marquer l'emplacement des dispositifs de fixation et le trou d'accès du bouton. Découpez le trou d'accès (fig. 18).

Reportez-vous au schéma de connexion au verso de la liste des pièces des toilettes.

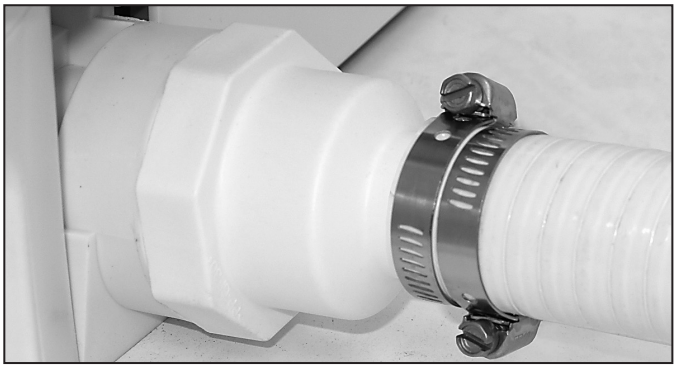

19

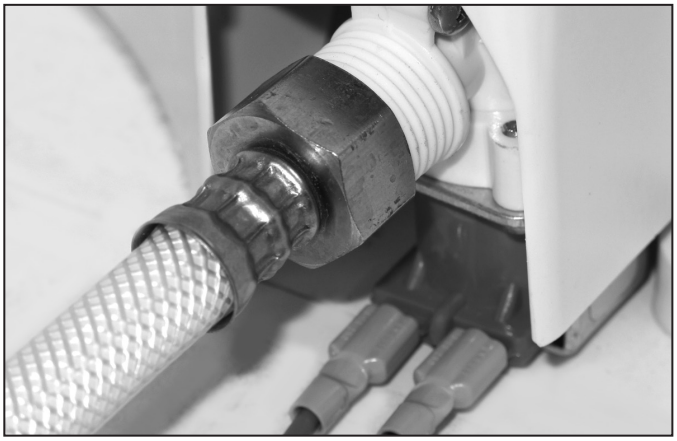

20

9. ALORS QUE L'ALIMENTATION ÉLECTRIQUE EST ÉTEINTE, faites passer le câble de cuivre positif (calibre selon normes ABYC) du disjoncteur ou du fusible au trou d'accès du bouton.* Posez le câble rouge de la pompe broyeuse des toilettes au trou d'accès du bouton. Faites passer le câble du trou d'accès du bouton à la vanne d'eau motorisée en bas des toilettes (modèle pour eau douce). Raccordez les câbles selon le schéma, avec des connecteurs appropriés (fig. 18, fig. 20).

10. Fixez le bouton de chasse d'eau à la paroi avec les vis fournies.

11. Raccordez les câbles de mise à la terre de la pompe broyeuse et de la vanne d'eau motorisée (modèles à eau douce uniquement) au câblage de mise à la terre du bateau conformément au schéma de connexion. Installez un câble supplémentaire au niveau des toilettes afin de les retirer facilement du sol pour la maintenance.

12. Raccordez la tuyauterie d'alimentation en eau et d'évacuation du bateau vers les toilettes (reportezvous aux figures indiquant la configuration du système des toilettes, pages 29 – 30).

13. Raccordez et fixez tous les flexibles d'évacuation avec deux colliers en acier inoxydable pour flexibles, en positionnant les vis à 180° l'une par rapport à l'autre (fig. 19). Lubrifiez les raccords et les flexibles avec de la graisse au silicone pour rendre le raccordement des flexibles plus facile. Pour les toilettes à eau douce, raccordez l'arrivée d'eau à un raccord 0,5 in. NPT (fig. 20).

21

14. Pour le modèle avec rinçage à eau de mer, ouvrez l'alimentation en eau et les passe-coque d'évacuation. Pour le modèle à eau douce, ouvrez l'alimentation en eau. Vérifiez qu'il n'y a aucune fuite d'eau au niveau des raccords. Allumez l'alimentation électrique des toilettes, appuyez sur le bouton « Rinçage » et vérifiez qu'il n'y a aucune fuite. Si une fuite apparaît, serrez le raccord.

15. Fixez les caches en plastique aux dispositifs de fixation pour montage au sol.

* Si le système des toilettes comprend un système de surveillance du réservoir de la série DTM, reportez-vous à la section 8.6.

Attention

N'utilisez pas les toilettes si l'alimentation en eau n'est pas ouverte. Cela risquerait d'endommager des composants internes.

8.6 Installation d'un système de toilettes avec système de surveillance du réservoir et relais d'arrêt

N'utilisez pas les toilettes si l'alimentation en eau n'est pas ouverte. Cela risquerait d'endommager des composants internes.

1. Faites passer le câble de puissance d'entrée du relais « réservoir plein » du panneau DTM à l'emplacement du bouton de rinçage des toilettes.
2. Suivez les instructions d'installation du bouton de la chasse d'eau commençant à la Section 8.5, step 10.

9 Garantie du fabricant et garantie du produit

GARANTIE LIMITÉE DE DEUX ANS

GARANTIE LIMITÉE DISPONIBLE À WWW.DOMETIC.COM/WARRANTY.

POUR TOUTE QUESTION OU POUR OBTENIR UNE COPIE GRATUITE DE LA GARANTIE LIMITÉE, CONTACTER :

DOMETIC CORPORATION
CUSTOMER SUPPORT CENTER
1120 NORTH MAIN STREET
ELKHART, INDIANA, ÉTATS UNIS 46514
1-800-544-4881 OPT. 3

Mobile living made easy.

DOMETIC

dometic.com

YOUR LOCAL DEALER

dometic.com/dealer

YOUR LOCAL SUPPORT

dometic.com/contact

YOUR LOCAL SALES OFFICE

dometic.com/sales-offices